
SUPER-ESCO®

SOLUCIONES DE IZAJE CONFIABLES

En Super-Esco, entendemos la importancia de contar con equipos de izaje de alta calidad en la industria. Por eso, ofrecemos una amplia variedad de soluciones de izaje confiables y duraderas para garantizar la seguridad y eficiencia en cualquier proyecto.

Con más de 35 años de experiencia en la fabricación de equipos de izaje, nuestros productos son la mejor opción para cualquier empresa que busque un rendimiento óptimo en sus operaciones de izaje.

¡Confía en Super-Esco para tus necesidades de izaje industrial!

SUPER-ESCO®

CADENA

CATÁLOGO GENERAL – EQUIPOS DE IZAJE

CADENA DE ACERO
GRADO 30



Código de Tambor Completo			Medidas (in)	Diámetro (in)	Carga límite de trabajo (lbs)	Prueba de carga (lbs)	Carga de ruptura (lbs)	Longitud Int. (máx) (lbs)	Ancho int. (min) (lbs)	Peso por pie (lbs)
Pintado	Zinc	Galvanizado								
n/a	n/a	18HG30	1/8	0.156	400	800	1,600	0.94	0.25	0.17
316SC30	316EG30	316HG30	3/16	0.217	800	1,600	3,200	0.98	0.30	0.33
14SC30	14EG30	14HG30	1/4	0.276	1,300	2,600	5,200	1.24	0.38	0.63
516SC30	516EG30	516HG30	5/16	0.331	1,900	3,800	7,600	1.29	0.44	0.93
38SC30	38EG30	38HG30	3/8	0.394	2,650	5,300	10,600	1.38	0.55	1.41
12SC30	12EG30	12HG30	1/2	0.512	4,500	9,000	18,000	1.79	0.72	2.40
58SC30	n/a	58HG30	5/8	0.630	6,900	13,800	27,600	2.20	0.79	3.58
34SC30	n/a	34HG30	3/4	0.787	10,600	21,200	42,400	2.76	0.98	5.48
n/a	n/a	78HG30	7/8	0.866	12,800	25,600	51,200	3.03	1.08	7.31
n/a	n/a	1HG30	1	1.020	17,900	35,800	71,600	3.58	1.25	9.41

CADENA DE ACERO
GRADO 30



Código de Tambor Completo			Medidas (in)	Carga límite de trabajo (lbs)	Tambor completo (pies)	Tambor medio (pies)	Longitud balde 5 gal. (pies)	Peso por pie (lbs)
Pintado	Zinc	Galvanizado						
n/a	n/a	18HG30	1/8	400	1000	n/a	n/a	0.17
316SC30	316EG30	316HG30	3/16	800	1500	750	250	0.33
14SC30	14EG30	14HG30	1/4	1,300	800	400	141	0.63
516SC30	516EG30	516HG30	5/16	1,900	550	275	92	0.93
38SC30	38EG30	38HG30	3/8	2,650	400	200	63	1.41
12SC30	12EG30	12HG30	1/2	4,500	200	100	35	2.40
58SC30	n/a	58HG30	5/8	6,900	150	n/a	n/a	3.58
34SC30	n/a	34HG30	3/4	10,600	100	n/a	n/a	5.48
n/a	n/a	78HG30	7/8	12,800	80	n/a	n/a	7.31
n/a	n/a	1HG30	1	17,900	60	n/a	n/a	9.41

Código Medio Tambor		
Pintado	Zinc	Galvanizado
316SC30/	316EG30/	316HG30/
14SC30/	14EG30/	14HG30/
516SC30/	516EG30/	516HG30/
n/a	38EG30/	38HG30/
n/a	12EG30/	12HG30/

Código Balde 5 Galones	
Zinc	Galvanizado
14EG30PP	14HG30PP
516EG30PP	516HG30PP
38EG30PP	38HG30PP
12EG30PP	12HG30PP

CADENA GALVANIZADA
GRADO 130 – ESLABONES LARGOS



Código	Medida (in)	Carga límite de trabajo (lbs)	Tambor (pies)	Longitud interior (in)	Ancho interior (in)	Peso por pie (in)
12HG30LL	1/2	4,500	200	3.50	0.78	2.22
58HG30LL	5/8	6,900	100	3.75	1.00	3.42
34HG30LL	3/4	10,600	100	3.75	1.125	4.20
1HG30LL	1	17,900	100	4.125	1.375	10.10

CADENA GALVANIZADA
GRADO 43



Código	Medida (in)	Carga límite de trabajo (lbs)	Longitud interior (in)	Ancho interior (in)	Peso por pie (in)
14HG43ISO	1/4	2,600	1/4	0.40	0.74
516HG43ISO	5/16	3,900	5/16	0.50	1.06
38HG43ISO	3/8	5,400	3/8	0.60	1.49
12HG43ISO	1/2	9,200	1/2	0.77	2.53

CADENA HIGH TEST
GRADO 43



Código			Medida (in)	Carga límite de trabajo (lbs)	Tambor completo (pies)	Tambor medio (pies)	Peso por pie (lbs)
Tambor completo	Medio tambor	Galvanizada Tambor completo					
14SC43	**14SC43/**	**14HG43**	1/4	2,600	800	400	0.63
516SC43	**n/a**	**516HG43**	5/16	3,900	550	275	0.93
38SC43	**38SC43/**	**38HG43**	3/8	5,400	400	200	1.41
12SC43	**n/a**	**12HG43**	1/2	9,200	200	100	2.40
58SC43	**n/a**	**58HG43**	5/8	11,500	150	75	3.58
34SC43	**n/a**	**34HG43**	3/4	16,200	100	50	5.48

CADENA DE AMARRE
GRADO 43

Código	Medida (in)	Carga límite de trabajo (lbs)	Peso por pieza (lbs)
14SC43BC20	1/4" x 20	2,600	13.50
516C43BC20	5/16" x 20	3,900	20.00
38C43BC20	3/8" x 20	5,400	30.50

CADENA DE AMARRE
GRADO 70



Código		**Medida** (in)	**Carga límite de trabajo** (lbs)	**Tambor completo** (pies)	**Tambor medio** (pies)
Tambor completo	Medio tambor				
14SCG70C	**n/a**	1/4	3,150	800	n/a
516SCG70C	**n/a**	5/16	4,700	550	n/a
38SCG70C	**38SCG70/C**	3/8	6,600	400	200
12SCG70C	**n/a**	1/2	11,300	200	n/a
58SCG70C	**n/a**	5/8	15,800	100	n/a

ESLINGA DE CADENA DE AMARRE
GRADO 70



Código	Medida (in)	Carga límite de trabajo (lbs)	Peso por pieza (lbs)
516SCG70BC20	5/16 X 20'	4,700	20
38SCG70BC20	3/8 X 20'	6,600	31
12SCG70BC20	1/2 X 20'	11,300	57

CADENA
GRADO 80



Código	Med. (in)	Med. (mm)	Diám. (in)	Diám. (mm)	Carga límite trabajo (lbs)	Prueba carga (lbs)	Prueba ruptura (lbs)	Long. int. (min)		Ancho interior (min)		Peso pieza (lbs)
								(in)	(mm)	(in)	(mm)	
932G80CH	9/32	7.0	0.276	7.0	3,500	7,000	14,000	0.90	22.9	0.375 - 0.430	9.53 - 10.92	0.71
516G80CH	5/16	8.0	0.315	8.0	4,500	9,000	18,000	1.04	26.4	0.430 - 0.500	10.92 - 12.70	0.92
38G80CH	3/8	10.0	0.394	10.0	7,100	14,200	28,400	1.26	32.0	0.512 - 0.600	13.00 - 15.20	1.44
12G80CH	1/2	13.0	0.512	13.0	12,000	24,000	48,000	1.64	41.6	0.688 - 0.768	17.48 - 19.50	2.36
58G80CH	5/8	16.0	0.63	16.0	18,100	36,200	72,400	2.02	51.2	0.812 - 0.945	20.63 - 24.00	3.76
34G80CH	3/4	20.0	0.787	20.0	28,300	56,600	113,200	2.52	64.0	0.984 - 1.180	25.00 - 30.00	5.50
78G80CH	7/8	22.0	0.866	22.0	34,200	68,400	136,800	2.77	70.4	1.080 - 1.300	27.50 - 33.00	7.12
1G80CH	1	26.0	1.020	26.0	47,700	95,400	190,800	3.28	83.2	1.280 - 1.540	32.50 - 39.00	9.65

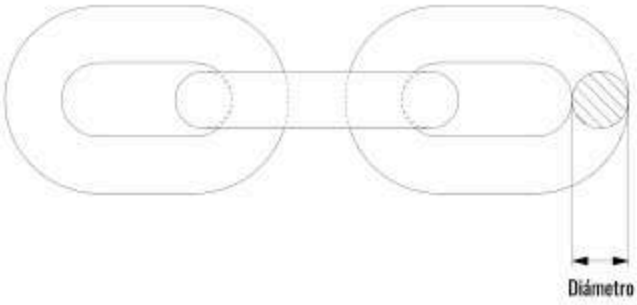

CADENA
GRADO 100



Código	Diámetro (mm)	Tamaño (in)	Especificaciones (mm)				Peso (kg/M)	Carga de Trabajo (kg)	Carga de Prueba (Kn)	Carga de Rotura (Kn)
			P	Tol.	Li min.	Li max.				
14G100CH	6	1/4	18	+/- 0.5	7.5	21.0	0.8	1400	35.3	56.5
932G100CH	7	9/32	21	+/- 0.6	8.5	25.0	1.1	1900	48.1	77
516G100CH	8	5/16	24	+/- 0.7	10.0	28.0	1.4	2500	62.8	101
38G100CH	10	3/8	30	+/- 0.9	12.5	35.0	2.2	4000	98.2	157
12G100CH	13	1/2	39	+/- 1.2	16.3	46.0	3.8	6700	166	265
58G100CH	16	5/8	48	+/- 1.4	20.0	56.0	5.7	10000	251	402
34G100CH	20	3/4	60	+/- 1.8	25.0	70.0	9.0	16000	393	628
78G100CH	22	7/8	66	+/- 2.0	28.0	77.0	10.9	19000	475	760
1G100CH	26	1	78	+/- 2.3	33.0	91.0	15.2	26500	664	1060

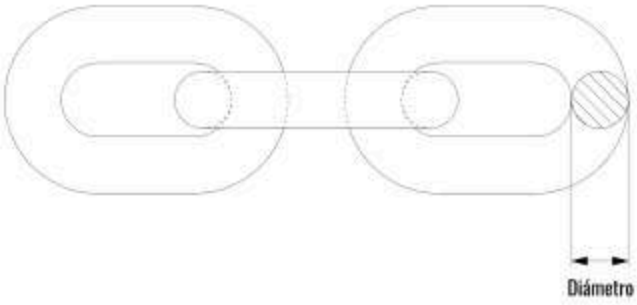

SUPER-ESCO®

ACCESORIOS

CATÁLOGO GENERAL – EQUIPOS DE IZAJE

ARGOLLA MAESTRA
GRADO 100



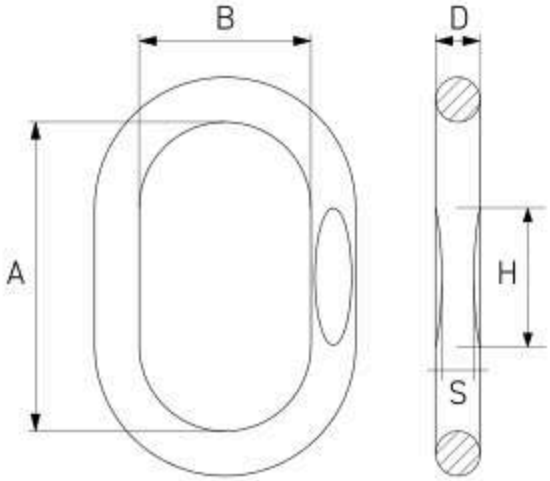

Código	Peso (kg)	Dimensiones (mm)			SxH	Capacidad de Carga (T)
		A	B	D		
716G1000ML	0.23	100	60	11 ± 0.5	6 ± 0.5 × 22	1.4
12G1000ML	0.4	119.29	70	13 ± 1	7 ± 0.5 × 25	2.5
58G1000ML	0.82	140	80	17 ± 1	8 ± 0.5 × 28	4
78G1000ML	1.5	160	95	22 ± 1	11 ± 0.5 × 35	7.5
1G1000ML	2.75	190	110	25 ± 1	13 ± 0.5 × 43	10
118G1000ML	2.5	180	100	27 ± 1	14 ± 0.5 × 46	12.5
114G1000ML	4.54	240	140	32 ± 1	17 ± 0.5 × 55	17
112G1000ML	6.72	250	150	38 ± 1	21 ± 0.5 × 65	25
158G1000ML	8.3	250	150	41 ± 1	23 ± 0.5 × 73	26.5
134G1000ML	11.8	300	180	45 ± 1.2	27 ± 0.5 × 85	37

ARGOLLA CON SUBENSAMBLES
GRADO 100



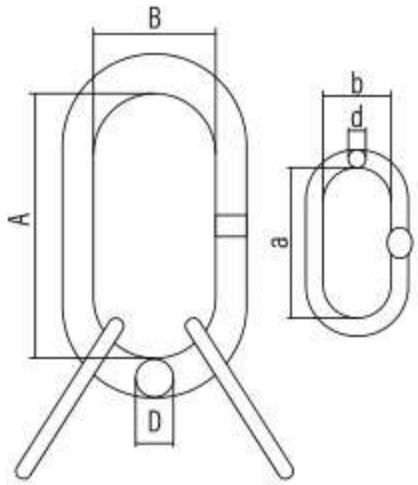

Código	Peso (kg)	Capacidad de Carga (T)	Carga de Rotura (T)	Dimensiones (mm)					
				A	B	D	a	b	d
14MTG1008	1.94	3.5	14	150 ± 5	90 ± 4	19 ± 1.5	120 ± 5	70 ± 4	14 ± 1.5
516MTG100	3	5.3	20	160 ± 5	95 ± 4	22 ± 1.5	140 ± 5	80 ± 4	17 ± 1.5
38MTG100	6.5	11.5	46	200 ± 5	120 ± 5	30 ± 1.5	160 ± 5	95 ± 4	22 ± 1.5
12MTG100	15	17	68	250 ± 6	150 ± 5	40 ± 2	190 ± 5	110 ± 5	25 ± 1.5
58MTG100	23	28	112	300 ± 6	200 ± 5	50 ± 2	200 ± 5	120 ± 5	32 ± 2

CONECTOR DE CADENA
GRADO 100



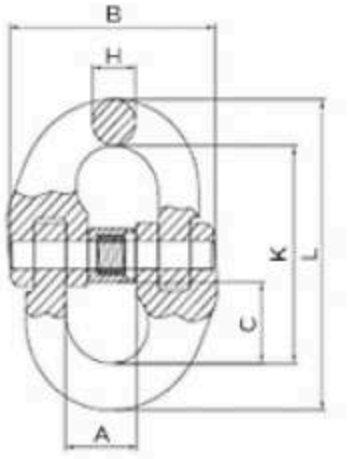

Código	Peso (kg)	Capacidad de Carga (T)	Carga de Rotura (T)	Dimensiones (mm)					
				H±0.5	A±1.5	B±1.5	C±1.5	K±2	L±3
14G100CL	0.75	1.4	5.6	8.59	14	40	19.67	44.5	62.1
516G100CL	0.18	2.5	10	10	18.5	53	25	63.1	8.19
38G100CL	0.34	4	16	12.6	23	64	27.8	71.6	96.8
12G100CL	0.71	6.7	26.8	16.5	28	81	36.9	93.4	126.4
58G100CL	1.22	10	40	20	33.5	103	40.2	105	145
34G100CL	2.13	16	64	25	42	119.5	52.92	125	175
78G100CL	3	19	76	27	48	142	59.14	134	193
1G100CL	5.2	26.5	106	32	61	169	70.51	164	229
114G100CL	9.84	40	157.2	40	80	218	78	199	279

GANCHO DE AMARRE
GRADO 100

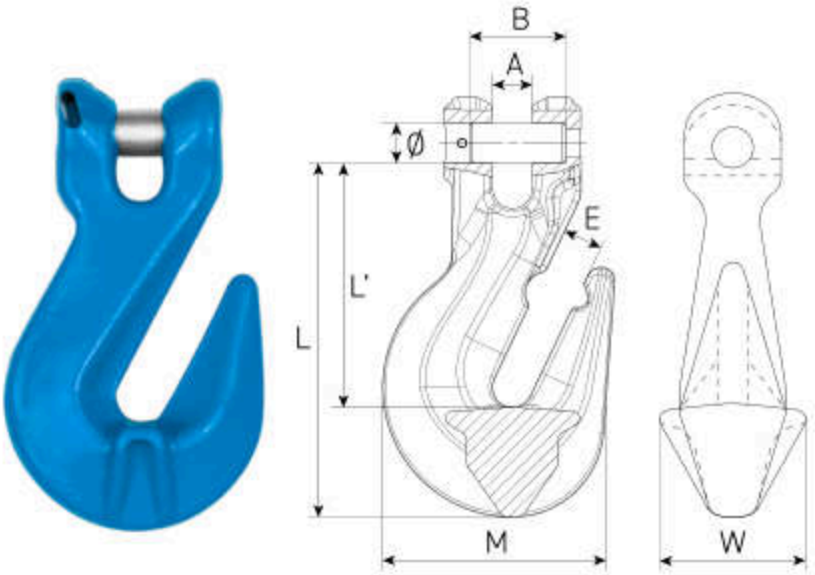

Código	Peso (kg)	Capacidad de Carga (T)	Carga de Rotura (T)	Dimensiones (mm)							
				A±0.5	B±1.5	E±1	M±2	W±1	L'±2	L±2	ø
14G100CGH	0.22	1.4	5.6	7.5	32	8	43.5	24	44.5	62	7.6
516G100CGH	0.34	2.5	10	9.8	36	11	54	30.5	53	74.03	9.8
38G100CGH	0.82	4	16	12.5	46	13.5	72	42	73	102	13
12G100CGH	1.89	6.7	26.8	15	59	15.9	96	53.5	92	135	15.8
58G100CGH	3.29	10	40	18.5	70	19	116	74	104.80	150	19.5

Código	Peso (kg)	Capacidad de Carga (T)	Carga de Rotura (T)	Dimensiones (mm)							
				A±0.5	B±1.5	E±1	M±2	W±1	L'±2	L±2	ø
34G100CGH	5.62	16	64	24	85	24	132	86.54	127	175	24
78G100CGH	8.3	19	76	27	100	27	160.5	90	141	2.28	28

GANCHO DE QUIJADA CON SEGURO DE LÁMINA
GRADO 100



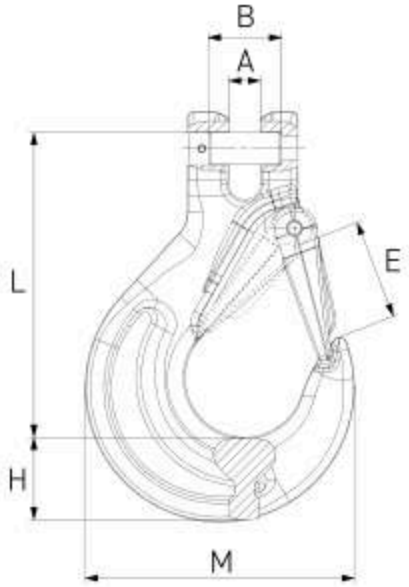

Código	Peso (kg)	Capacidad de Carga (T)	Carga de Rotura (T)	Dimensiones (mm)					
				A±0.5	B±1	E±1.5	H±1	M±2	L±2.5
14G100CSH	0.33	1.4	5.6	6.9	32	25	21	68.5	109
516G100CSH	0.58	2.5	10	9.5	37	32.04	27.5	88	134
38G100CSH	1.07	4	16	12	48	36.08	33.5	105.5	161.5
12G100CSH	2.3	6.7	26.8	15	59	50	42	134	203
58G100CSH	3.6	10	40	18.5	70	44	50	160.5	248
34G100CSH	7	16	64	25	85	67.55	52	190.5	297
78G100CSH	12.1	19	76	27	100	6	62	214.5	326

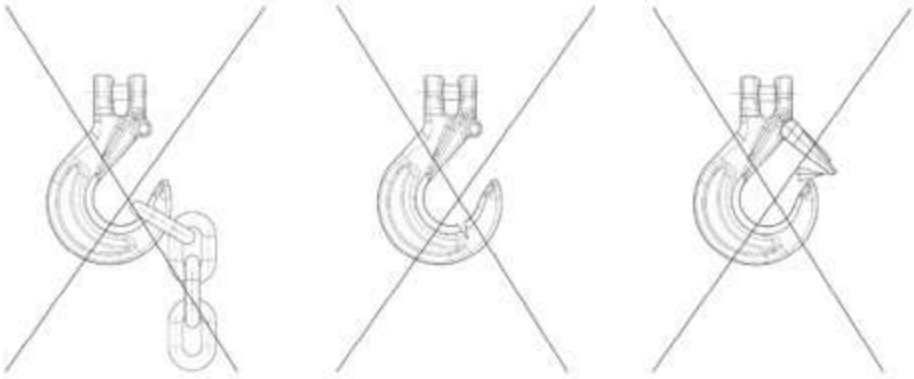

GANCHO DE OJO AUTOBLOQUEO
GRADO 100



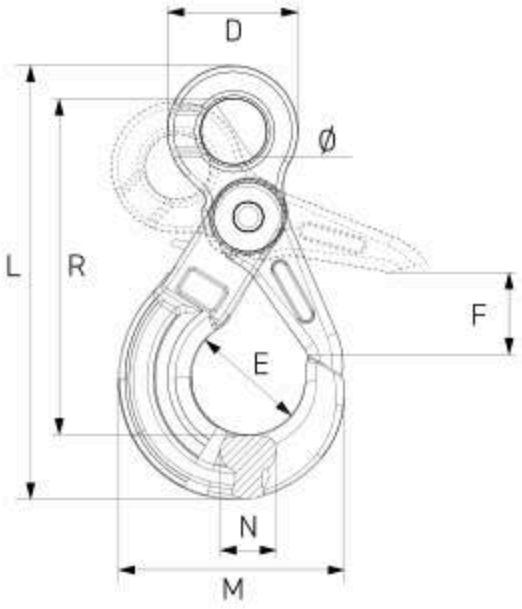

Código	Peso (kg)	Capacidad de Carga (T)	Carga de Rotura (T)	Dimensiones (mm)							
				ø	D±1	E±1	F±1	R±2	M±1	N±1	L±3
14G100SLEH	0.5	1.4	5.6	21	43	32.06	31	110	70	15	141
14G100SLEH	0.72	1.9	7.6	27	52	31	34	127	81	12	162
516G100SLEH	0.9	2.5	10	27	52	44.85	40	137	90	20	175
38G100SLEH	1.37	4	16	34.5	64.5	57.38	50	170	108	26	212.5
12G100SLEH	2.98	6.7	26.8	40	80	67.01	66	209	138.5	32.5	270
58G100SLEH	5.7	10	40	50	104	84.35	75	256	170.5	50.80	333
34G100SLEH	8.86	16	64	60	120	91.28	80	277	192.5	61.52	369
78G100SLEH	12.29	19	76	70	134	96.43	88.98	319	205	66.93	417

SEGURO PARA GANCHO



Código	Capacidad	Largo (in)	Diámetro exterior (in)	Peso por pieza (kg)
EHLK.5T	0.5 T	1.09	0.59	0.010
EHLK1T	1 T	1.34	0.55	0.005
EHLK1.5T	1.5 T	1.48	0.63	0.010
EHLK2T	2 T	1.49	0.64	0.010
EHLK3T	3 T	1.69	0.69	0.010
EHLK5T	5 T	2.38	0.86	0.020
EHLK7T	7 T	2.69	1.08	0.035

GANCHO GIRATORIO AUTOBLOQUEO
GRADO 100



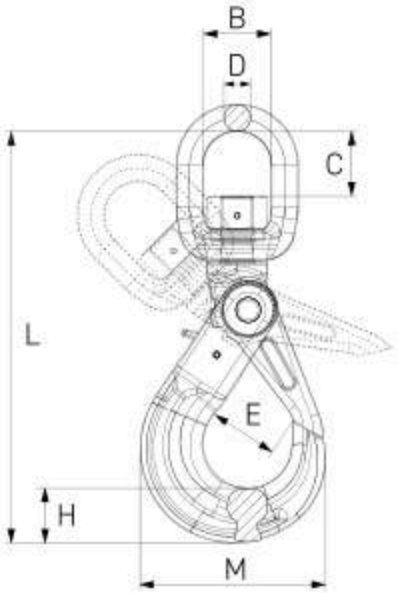

Código	Tamaño		Peso	Capacidad de Carga	Carga de Rotura	Dimensiones (mm)								
	(mm)	(in)	(kg)	(T)	(T)	B	C	Ø	E	F	M	N	K	L
14G100SLSH	6	1/4"	0.6	1.4	5.6	32.5±2	25.5±2	11.5±1	28±2	31.5±2	73±2	15±1	152.5 ±4	184±5
516G100SLSH	8	15/16"	1.1	2.5	10	36±2	28.5±2	13±1	36±3	40±3	90±3	21.5±1	188 ±4	226±6
12G100SLSH	13	1/2"	4	6.7	26.8	50±3	41±3	17±2	53.6±3	66±4	137.5±4	32.5±2	270±5	327±7
58G100SLSH	16	5/8"	6.8	10	40	70±4	58±4	21.5±2	61±4	75±4	170.5±4	38±3	342±6	413±7
34G100SLSH	20	3/4"	12.5	16	64	72±4	63±3	26±2	76.5±4	80±5	191.5±5	50±3	373±6	460±8
78G100SLSH	22	7/8"	17.1	19	76	97±5	96±3	33±2	80±4	104±5	205±5	52±3	468±7	566±8
1G100SLSH	26	1"	31.2	26.5	106	123±5	119±5	42±2	99±4	107±5	251±5	60±3	565±7	687±8
114G100SLSH	32	1-1/4"	59.9	40	160	140±5	144±5	52±2	135±4	142±5	329±5	75±3	680±7	834±8

GANCHO DE FUNDICIÓN
GRADO 100



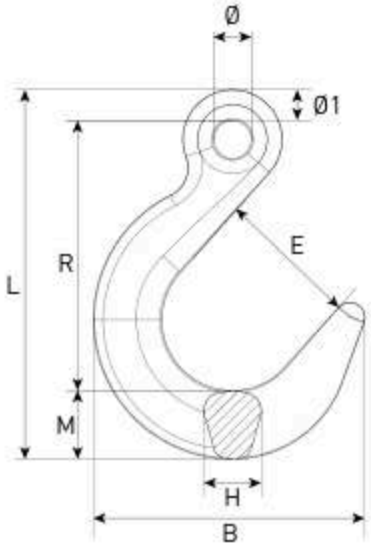

Código	Peso (kg)	Capacidad de Carga (T)	Carga de Rotura (T)	Dimensiones (mm)							
				Ø±1	L±3	B±2	R±2	E±1	Ø1±1	H±2	M
14G100EFH	0.40	1.4	5.6	11	133	100	102.7	49	17	17	19
516G100EFH	0.80	2.4	9.6	12	158.5	130	120.5	62	20	19	27.5
38G100EFH	1.29	4	16	12	199	135	153.2	73	28	25	31
12G100EFH	2.59	6.7	26.8	16	241.5	168	184	90	41	33	39.3
58G100EFH	3.87	10	40	20	279	218	216	105	45	37	42

GANCHO DE QUIJADA AUTOBLOQUEO
GRADO 100



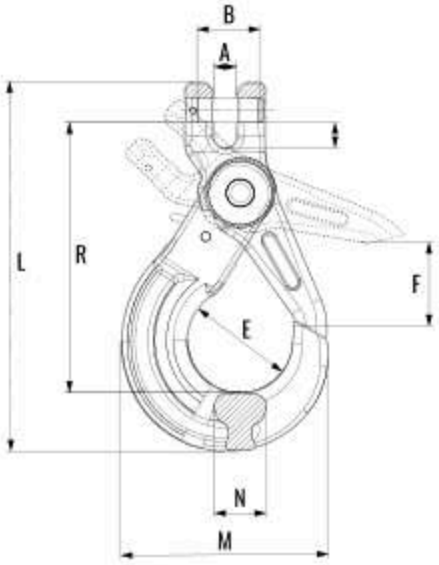

Código	Peso (kg)	Capacidad de Carga (T)	Carga de Rotura (T)	Dimensiones (mm)						
				A±0.5	B±1	E±1	F±1	R±2	M±1	L±3
14G100SLCH	0.5	1.4	5.6	8	32	28	31	96	70	129
516G100SLCH	0.9	2.5	10	10	36	44.69	29	121	90	163
38G100SLCH	1.41	4	16	12	42	56.91	50	144	109	196.5
12G100SLCH	2.9	6.7	26.8	15	59	65.39	54	182	138.5	2.41
58G100SLCH	5.60	10	40	18.5	70	62	50	220	170.5	303
34G100SLCH	8.6	16	64	25	85	76.5	85	235	192.5	337
78G100SLCH	12.1	19	76	25.5	98	97.87	104.6	330	205	375

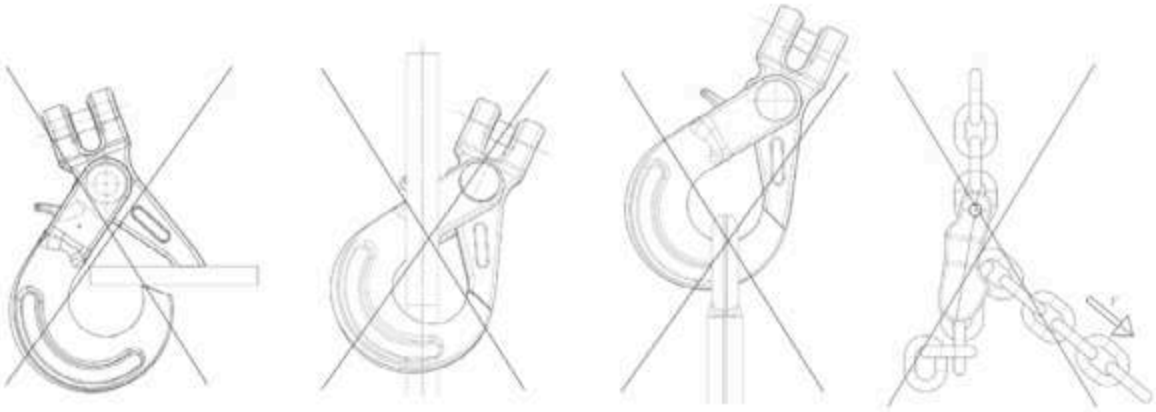

GANCHO DE OJO PARA CADENA
GRADO 100



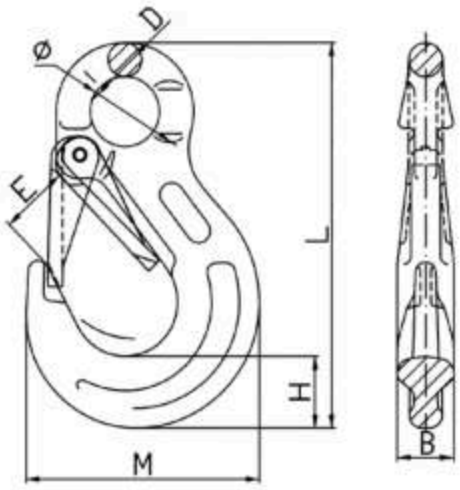

Código	Tamaño		Peso (kg)	Capacidad de Carga (T)	Carga de Rotura (T)	Dimensiones (mm)						
	(mm)	(in)				B±1	D±1	E±2	H±1	ø±1	M±2	L±2.5
14G100ESH	6	1/4"	0.32	1.4	5.6	16.5	10	18.5	21	20.5	68	111
932G100ESH	7	9/32"	0.4	1.9	7.6	15	11	25.5	26	25	86.9	137
516G100ESH	8	5/16"	0.6	2.5	10	19	11	25	27.5	25	87.6	137
38G100ESH	10	3/8"	1.2	4	16	26	16	29.5	32	35	106.4	171.5
12G100ESH	13	1/2"	2.2	6.7	26.8	33	19	38	43.5	43	134	219
58G100ESH	16	5/8"	3.5	10	40	40	24.5	46	50	51	158	260
34G100ESH	20	3/4"	6.2	16	64	48	27	52	56	55	190	298
78G100ESH	22	7/8"	11.5	19	76	50	29	66	62	60	214	330
1G100ESH	26	1"	12.2	26.5	196	60	35	73	75	70	245	376
114G100ESH	32	1-1/4"	17.5	39.3	157.2	71	39	87	89	81.5	270	458

ARGOLLA OVALADA
GRADO 80



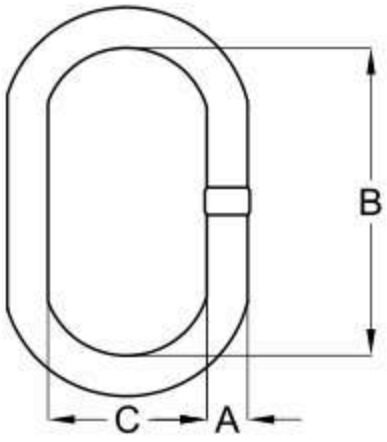

Código	Tamaño (in)	Dimensiones (in)			Carga límite de trabajo (lbs)	Peso por pieza (T)
		A	C	B		
12G800ML	1/2	0.59	2.48	5.00	7,400	2
58G800ML	5/8	0.62	3.00	6.00	9,000	3
34G800ML	3/4	0.73	2.75	5.39	12,300	4.7
78G800ML	7/8	0.88	3.75	6.38	15,200	6.4
1G800ML	1	1.00	3.50	7.00	26,000	11
114G800ML	1 1/4	1.33	5.50	9.50	39,100	16
112G800ML	1 1/2	1.39	5.51	10.50	61,100	21.7
134G800ML	1 3/4	1.57	6.00	12.00	84,900	28.4
2G800ML	2	2.00	7.48	13.77	102,800	46.62
212G800ML	2-1/2	2.50	8.00	16.00	160,000	68.50
3G800ML	3	3.00	10.00	19.50	228,000	103.00
312G800ML	3-1/2	3.50	12.00	24.00	279,000	200.00

ARGOLLA CON SUBENSAMBLES
GRADO 80



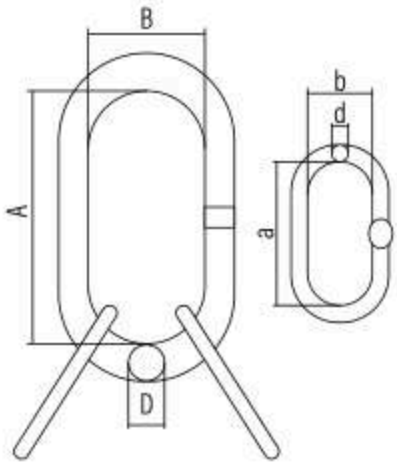

Código	Tamaño (in)	Peso (kg)	Cadena Americana	CTL para 3-4 Cadenas (T)	CTL Cable de Acero (T)	Dimensiones (mm)						Marcado Regular	Método Producción
						A	B	D	a	b	d		
34MTG80	3/4	1.7	1/4 - 5/16	3.15 - 4.25	5.60	140±6	70±5	20±1	85±5	40±3	14±1	4.25 T	Argolla Maestra Forjada, SubArgollas Soldadas
78MTG80	7/8	2.18	5/16 - 3/8	4.25 - 6.70	6.90	160±6	90±5	22±1	85±5	40±5	14±1	6.7 T	
1MTG80	1	3.29	3/8	6.70	11.80	178±6	89±5	25±1	100±5	60±5	18±1	6.7 T	
114MTG80	1-1/4	7.18	1/2 - 5/8	11.20 - 17.00	17.70	220±7	110±6	32±1	100±5	60±5	22±1	17 T	
112MTG80	1-1/2	12.91	5/8 - 3/4	17.00 - 23.60	27.70	267±7	135±6	38±2	180±6	100±5	30	23.6 T	
134MTG80	1-3/4	21.25	3/4 - 7/8	23.60 - 31.50	38.50	305±10	152±6	45±2	180±6	100±5	32	31.5 T	
2MTG80	2	30.34	7/8	31.50	46.50	356±10	178±6	50±2	180±6	100±5	38	31.5 T	
212MTG80	2-1/2	64.40	1	45.00	72.60	406±10	203±6	64±3	355±8	178±6	51	45 T	
234MTG80	2-3/4	89	1 - 1/4	67.00	98.40	406±10	241±6	70±3	406±8	203±6	57	67 T	
214MTG80	2-1/4	34	1	45.00	72.60	400	205	60	190	105	41	45T	

ARGOLLA
TIPO PERA



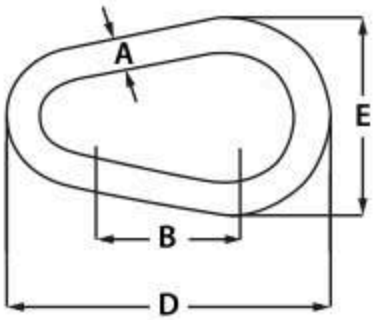

Código	Medida A (in)	Dimensiones (in)			Carga límite de trabajo (T)	Peso por pieza (lbs)
		B	D	E		
43PSLG38	3/8	2.20	3.00	2.25	1,800	0.23
43PSLG12	1/2	3.00	4.00	3.00	2,900	0.59
43PSLG58	5/8	3.70	5.00	3.75	4,200	1.08
43PSLG34	3/4	4.50	6.00	4.50	6,000	1.91
43PSLG78	7/8	5.20	7.00	5.25	8,300	3.10
43PSLG1	1	5.90	8.00	6.00	10,800	4.21

CONECTOR DE CADENA
GRADO 80

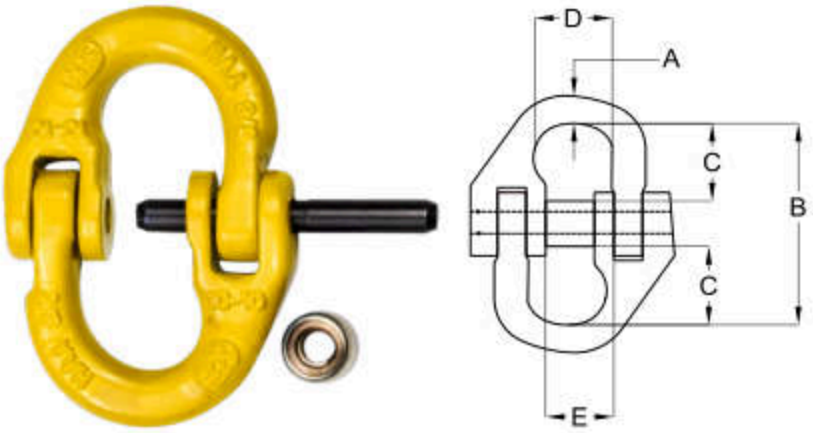

Código	Medida (in)	Dimensiones (in)					Carga límite de trabajo (lbs)	Peso por pieza (lbs)
		A	B	C	D	E		
14G80CL	1/4	0.30	1.80	0.80	0.70	0.50	2,500	0.19
932G80CL	9/32	0.33	0.38	0.79	0.79	0.73	3,500	0.25
516G80CL	5/16	0.40	2.20	1.00	0.80	0.70	4,500	0.33
38G80CL	3/8	0.47	2.70	1.26	1.06	1.00	7,100	0.63
12G80CL	1/2	0.61	3.30	1.40	1.30	1.18	12,000	1.21
58G80CL	5/8	0.73	4.10	1.80	1.60	1.30	18,100	2.55
34G	3/4	0.80	4.70	2.00	1.90	1.50	28,300	3.63
78G80CL	7/8	1.04	5.8	2.60	2.30	2.00	34,200	6.19
1G80CL	1	1.24	6.0	2.60	2.60	2.10	52,100	9.61

GANCHO DE AMARRE DE QUIJADA
GRADO 80



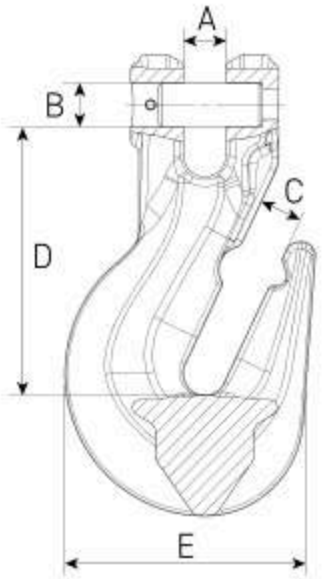

Código	Medida (in)	Dimensiones (in)					Carga límite de trabajo (lbs)	Peso por pieza (lbs)
		A	B	C	D	E		
14G80CGH	1/4	0.30	0.30	0.30	1.60	1.70	3,500	0.37
932G80CGH	9/32" - 5/16	0.35	0.35	0.39	1.97	1.18	4,500	0.70
38G80CGH	3/8	0.51	0.51	0.51	2.83	1.73	7,100	1.65
12G80CGH	1/2	0.67	0.63	0.67	3.46	2.06	12,000	4.03
58G80CGH	5/8	0.83	0.82	0.79	4.01	2.52	18,100	6.16
34G80CGH	3/4	0.94	0.94	0.94	4.60	3.34	28,300	10.49

GANCHO DE OJO
ACERO ALEACIÓN



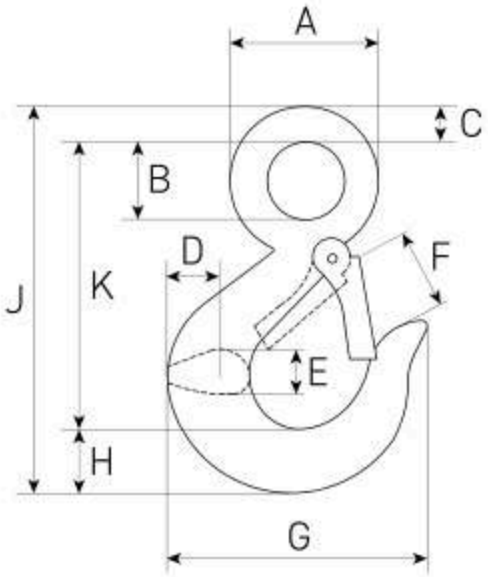

Código	Dimensiones (in)								Carga límite de trabajo (T)	Peso por pieza (lbs)
	A	B	C	F	G	H	J	K		
AEHH1T	1.50	0.75	0.38	0.94	2.60	0.90	4.38	3.10	1	0.60
AEHH1.5T	1.75	0.88	0.44	1.06	3.13	1.00	4.90	3.50	1.5	0.82
AEHH2T	2.00	1.13	0.50	1.20	3.50	1.00	5.50	4.13	2	1.44
AEHH3T	2.50	1.40	0.70	1.60	3.10	1.20	6.50	4.90	3	1.94
AEHH4.5T	2.93	1.52	0.69	1.50	5.00	1.50	7.94	5.61	4.5	3.96
AEHH5T	2.59	1.48	0.70	1.49	4.36	1.43	8.00	5.64	5	3.48
AEHH7T	3.81	2.00	0.88	2.19	6.03	1.75	10.00	7.38	7	7.75
AEHH11T	4.69	2.44	1.17	2.25	7.56	2.25	12.44	9.00	11	13.00
AEHH15T	5.37	2.84	1.26	2.51	8.30	2.59	13.93	10.07	15	10.00
AEHH22T	6.64	3.50	1.58	3.30	10.30	3.00	17.08	12.50	22	16.80
AEHH.75T	1.31	0.65	0.34	0.80	2.36	0.79	3.86	2.73	.75	.47
AEHH30T	6.81	3.54	1.77	4.52	13.77	4.13	19.09	13.77	30	61.72

GANCHO DE QUIJADA, SEGURO DE LÁMINA
GRADO 80



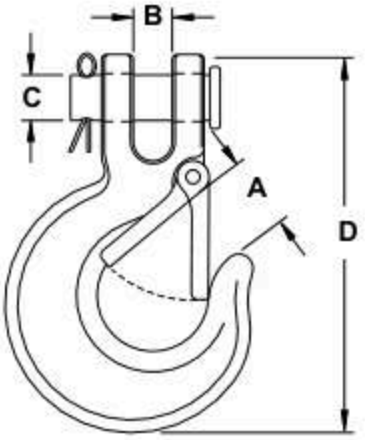

Código	Medida (in)	Dimensiones (in)				Carga límite de trabajo (lbs)	Peso por pieza (lbs)
		A	B	C	D		
38G80CSH	3/8	1.50	0.51	0.49	6.50	7,100	2.27
12G80CSH	1/2	1.92	0.63	0.62	7.50	12,000	4.01
58G80CSH	5/8	2.30	0.82	0.78	9.00	18,100	7.42
34G80CSH	3/4	2.95	1.02	0.94	10.70	28,300	12.32

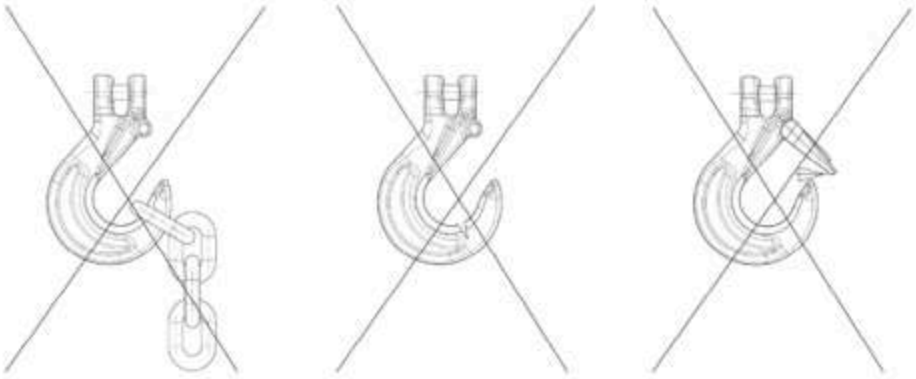

GANCHO GIRATORIO SEGURO DE LÁMINA
GRADO 80



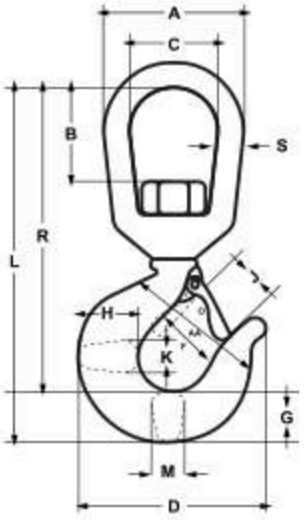

Código	Dimensiones (in)											Carga límite de trabajo (T)	Peso por pieza (lbs)
	A	B	C	D	F	G	J	K	L	R	S		
ASH2T	3.00	1.70	1.67	3.59	1.29	1.00	1.06	1.45	7.00	5.85	0.63	2	2.27
ASH3T	3.45	1.50	1.75	4.00	1.81	1.51	1.19	1.57	9.00	7.50	0.76	3	4.58
ASH5T	3.50	1.64	2.00	4.84	2.00	1.44	1.50	2.50	9.69	7.50	0.75	5	4.96
ASH7T	4.48	2.50	2.50	5.96	2.50	1.81	1.78	2.66	11.30	9.63	1.00	7	10.29
ASH11T	5.00	2.53	2.75	7.54	3.00	2.25	2.41	1.88	14.75	11.37	1.13	11	19.40
ASH12.5T	4.90	2.06	2.66	7.00	3.00	2.37	2.50	3.56	13.20	11.00	1.10	12.5	15.63
ASH15T	5.62	2.48	3.12	8.34	3.25	2.59	2.62	2.19	16.40	12.25	1.25	15	23.50
ASH22T	7.10	3.76	4.10	10.34	4.25	3.00	3.41	2.69	21.34	16.71	1.50	22	47.00
ASH1T	2.07	0.96	1.25	2.99	1.02	0.78	0.92	1.19	5.23	4.50	0.40	1	1.10
ASH1.5T	2.48	1.27	1.43	3.05	1.24	0.88	1.08	1.39	6.20	5.45	0.52	1.5	1.32
ASH31.5T	7.08	3.93	4	12.59	5.11	3.74	4.33	5.31	24.01	18.89	1.95	31.5	74.95

GANCHO DE FUNDICIÓN
GRADO 80



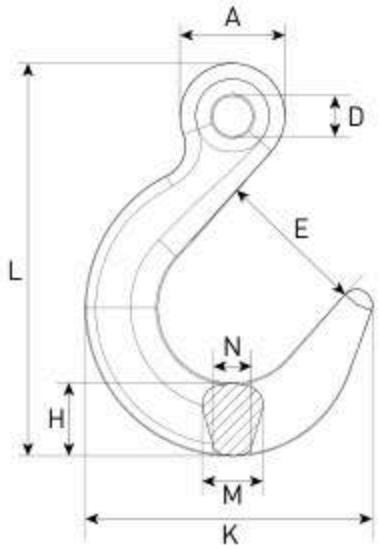

Código	Peso (kg)	Capacidad de Carga (T)	Carga de Rotura (T)	Dimensiones (mm)					
				E±1.2	A±1	D±1	H±1	K±2	L±2
14G80EFH	1.09	1.6	6.4	63.5	39	18	31	120	163
516G80EFH	1.09	2	8	63.5	39	18	31	120	163
38G80EFH	1.03	3.2	12.8	54.80	59.44	32.80	38	118.26	200
12G80EFH	2.77	5.4	21.6	79.43	77	36	44.5	171	228
58G80EFH	4.28	8.3	32.8	90.41	97	46	52	198	278
34G80EFH	6.13	12.8	51.2	102	120	64	65	218	325
78G80EFH	10.82	15.5	62	127.5	127	63	74	256	361
1G80EFH	16.8	21.6	86.4	140	126	66.5	77	283	402
114G80EFH	26.6	32.8	131.2	153.5	151.5	81.5	97.5	327	461

GANCHO DE QUIJADA AUTOBLOQUEO
GRADO 80



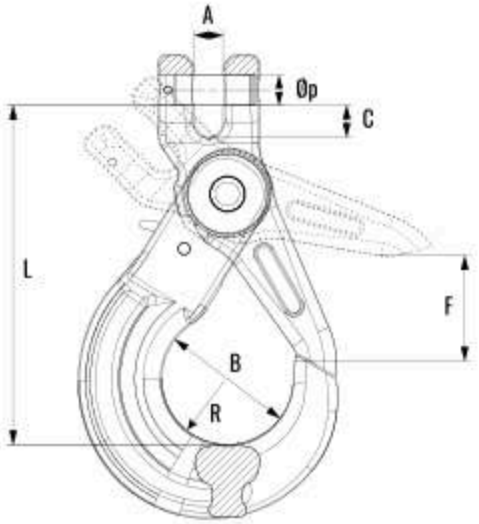

Código	Tamaño (mm)	Dimensiones (mm)				Carga límite de trabajo (T)	Peso (kg)
		A	C	B	L		
14G80CSLH	6	8.80	8.10	28.00	95.50	1.12	0.525
516G80CSLH	7/8	9.00	8.00	34.00	115.00	2.00	0.845
38G80CSLH	10	12.00	18.71	51.00	145.50	3.15	1.530
12G80CSLH	13	16.00	17.00	66.56	176.50	5.30	3.148
58G80CSLH	16	18.00	19.00	63.00	210.00	8.00	5.940
34G80CSLH	20	25.00	26.00	70.00	226.00	12.50	8.800
78G80CSLH	22	25.50	26.50	77.00	270.00	15.00	10.960
1G80CSLH	26	31.50	32.60	95.00	317.50	21.20	21.20
114G80CSLH	32	36.00	40.70	168.00	400.00	31.50	49.200

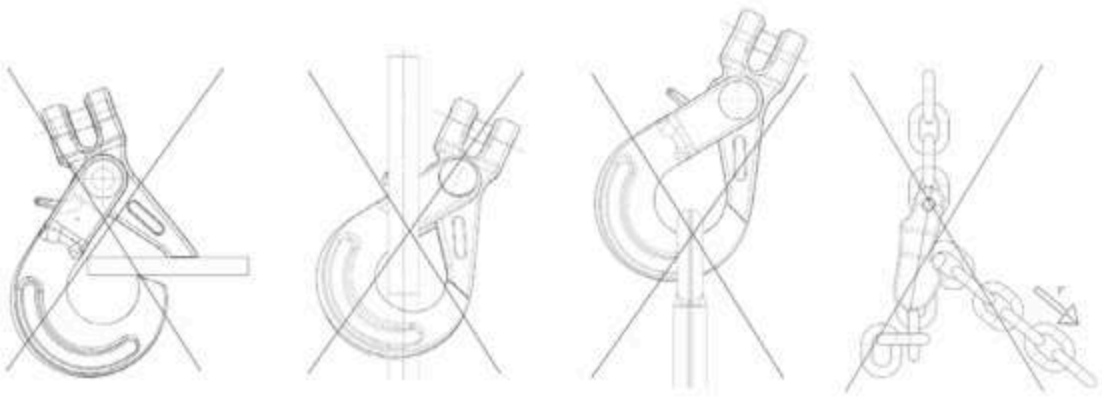

GANCHO PARA TUBO
GRADO 80



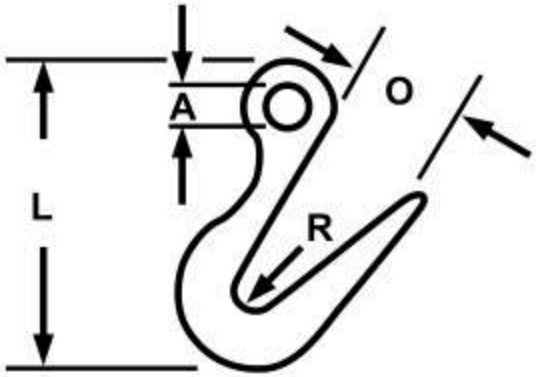

Código	Carga límite de trabajo en la punta (T)	Carga límite de trabajo en parte inferior (T)	Dimensiones (in)				Peso por pieza (lbs)
			A	L	O	R	
A2TSH	2	7 - 1/2	1.38	9.69	2.81	2.04	6.98

GANCHO DE AMARRE DE QUIJADA
GRADO 70



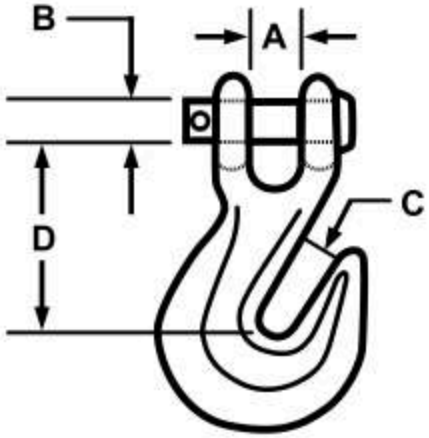

Código	Medida (in)	Dimensiones (in)				Carga límite de trabajo (T)	Peso por pieza (lbs)
		A	B	C	D		
14G70CGH	1/4	0.28	0.38	0.38	1.75	3,150	0.37
516G70CGH	5/16	0.45	0.44	0.44	2.11	4,700	0.66
38G70CGH	3/8	0.47	0.56	0.47	2.53	6,600	1.58
12G70CGH	1/2	0.69	0.69	0.63	3.19	11,300	2.31
58G70CGH	5/8	0.90	0.74	0.75	4.01	15,300	3.57

GANCHO DE QUIJADA CON SEGURO
GRADO 70



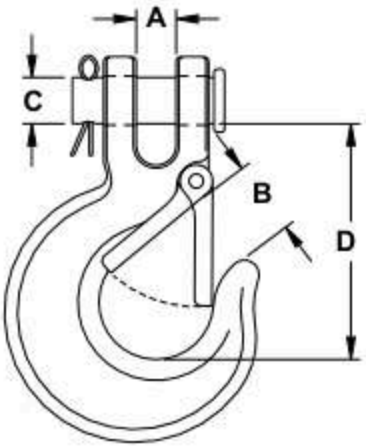

Código	Medida (in)	Dimensiones (in)				Carga límite de trabajo (T)	Peso por pieza (lbs)
		A	B	C	D		
14G70CSH	1/4	0.38	0.38	0.34	1.94	2,600	0.43
516G70CSH	5/16	0.44	0.44	0.41	2.38	3,900	0.72
38G70CSH	3/8	0.56	1.07	0.50	3.40	5,400	1.41
12G70CSH	1/2	0.69	1.23	0.66	3.92	9,200	3.04
58G70CSH	5/8	0.81	0.63	0.81	4.19	11,500	4.10

GANCHO DE AMARRE DE QUIJADA
GRADO 43



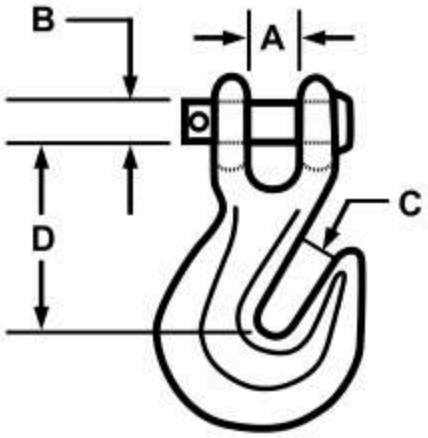

Código	Medida (in)	Dimensiones (in)				Carga límite de trabajo (T)	Peso por pieza (lbs)
		A	B	C	D		
43CGH14	1/4	0.38	0.38	0.34	1.94	2,600	0.43
43CGH516	5/16	0.44	0.44	0.41	2.38	3,900	0.72
43CGH38	3/8	0.45	0.47	0.50	2.63	5,400	0.99
43CGH12	1/2	0.69	0.63	0.66	3.28	9,200	2.46
43CGH58	5/8	0.81	0.74	0.73	4.06	13,000	4.32

GANCHO DE QUIJADA CON SEGURO
GRADO 43



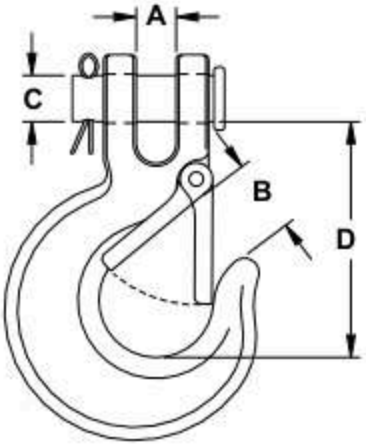

Código	Medida (in)	Dimensiones (in)				Carga límite de trabajo (T)	Peso por pieza (lbs)
		A	B	C	D		
43CSH14	1/4	0.38	0.27	0.88	2.56	1,950	0.50
43CSH516	5/16	0.44	0.44	1.00	2.81	2,875	0.75
43CSH38	3/8	0.56	0.47	1.28	3.25	4,000	1.20
43CSH12	1/2	0.63	0.56	1.38	4.00	6,500	2.80
43CSH58	5/8	0.75	0.75	2.00	4.81	9,250	6.00

GRILLETE
CON PERNO ROSCADO



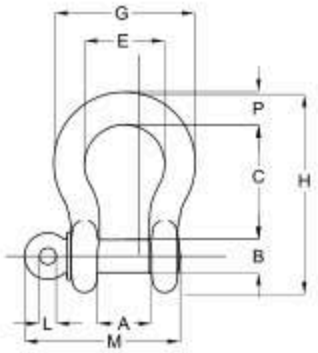

Código	Medida (in)	Dimensiones (in)									Carga límite de trabajo (T)	Peso por pieza (lbs)
		A	B	C	D	E	F	G	H	M		
HG14SPAS	1/4	0.47	0.31	1.13	0.27	0.25	0.61	0.97	1.59	1.38	1/2	0.11
HG516SPAS	5/16	0.53	0.38	1.19	0.34	0.31	0.75	1.16	1.91	1.66	3/4	0.17
HG38SPAS	3/8	0.66	0.44	1.48	0.37	0.38	0.91	1.41	2.30	2.03	1	0.30
HG716SPAS	7/16	0.75	0.50	1.81	0.52	0.44	1.06	1.63	2.66	2.38	1 1/2	0.43
HG12SPAS	1/2	0.81	0.63	1.85	0.57	0.50	1.19	1.81	3.03	2.69	2	0.59
HG58SPAS	5/8	1.06	0.75	2.28	0.73	1.62	1.50	2.31	3.75	3.34	3 1/4	1.34
HG34SPAS	3/4	1.25	0.88	2.73	0.78	1.86	1.81	2.75	4.53	3.97	4 3/4	2.20
HG78SPAS	7/8	1.44	1.00	3.37	0.87	2.27	2.09	3.19	5.33	4.50	6 1/2	3.39
HG1SPAS	1	1.69	1.13	3.75	1.06	2.56	2.38	3.69	5.94	5.07	8 1/2	4.85
HG118SPAS	1 1/8	1.81	1.25	4.21	1.20	2.85	2.69	4.06	6.78	5.59	9 1/2	7.42
HG114SPAS	1 1/4	2.03	1.38	4.73	1.29	3.19	3.00	4.53	7.50	6.16	12	9.92
HG138SPAS	1 3/8	2.25	1.50	5.10	4.38	3.44	3.22	6.10	8.28	6.84	13 1/2	12.54
HG112SPAS	1 1/2	2.38	1.63	5.90	1.54	1.50	3.58	6.76	9.06	7.35	17	17.17
HG134SPAS	1 3/4	2.88	2.00	2.12	5.75	1.75	4.19	6.38	10.97	9.08	25	26.75
HG2SPAS	2	3.25	2.25	2.00	6.75	2.00	4.81	7.25	12.28	10.34	35	42.31
HG212SPAS	2 1/2	4.13	2.75	2.62	8.00	2.62	5.69	9.38	14.84	13.00	55	71.75

GRILLETE
CON PERNO, TUERCA Y CHAVETA



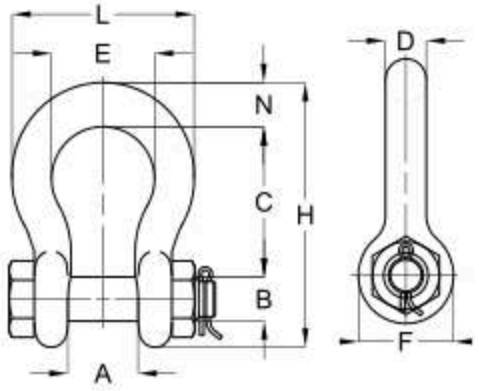

Código	Medida (in)	Dimensiones (in)									Carga límite de trabajo (T)	Peso por pieza (lbs)
		A	B	C	D	E	F	H	L	N		
HG516BTAS	5/16	0.53	0.38	1.22	0.31	0.84	0.82	2.09	1.47	0.31	3/4	0.19
HG38BTAS	3/8	0.66	0.44	1.44	0.38	0.97	0.91	2.49	1.78	0.38	1	0.33
HG12BTAS	1/2	0.81	0.64	1.88	0.50	1.31	1.19	3.28	2.31	0.50	2	0.74
HG58BTAS	5/8	1.06	0.77	2.38	0.63	1.69	1.50	4.19	2.94	0.69	3 1/4	1.38
HG34BTAS	3/4	1.25	0.89	2.81	0.75	2.00	1.81	4.97	3.50	0.81	4 3/4	2.49
HG78BTAS	7/8	1.44	1.02	3.31	0.88	2.28	2.09	5.83	4.03	0.97	6 1/2	3.68
HG1BTAS	1	1.69	1.15	3.75	1.00	2.69	2.38	6.56	4.69	1.06	8 1/2	5.31
HG118BTAS	1 1/8	1.81	1.25	4.25	1.13	2.91	2.69	7.47	5.16	1.25	9 1/2	7.87
HG114BTAS	1 1/4	2.03	1.40	4.69	1.29	3.25	3.00	8.25	5.75	1.38	12	10.58
HG138BTAS	1 3/8	2.25	1.53	5.25	1.42	3.63	3.31	9.16	6.38	1.50	13 1/2	15.83
HG112BTAS	1 1/2	2.38	1.66	5.75	1.53	3.88	3.63	10.00	6.88	1.62	17	18.18
HG134BTAS	1 3/4	2.88	2.04	7.00	1.84	5.00	4.19	12.34	8.80	2.25	25	33.91
HG2BTAS	2	3.25	2.30	7.75	2.08	5.75	4.81	13.68	10.15	2.40	35	52.25
HG212BTAS	2 1/2	4.13	2.80	10.50	2.71	7.25	5.69	17.90	12.75	3.13	55	98.25
HG3BTAS	3	5.00	3.30	13.00	3.12	7.88	6.50	21.50	14.62	3.62	85	154
HG312BTAS	3 1/2	5.23	3.75	14.64	3.62	9.01	7.99	24.64	16.49	4.13	120	264
HG4BTAS	4	5.51	4.25	14.48	4.09	9.99	9.01	25.70	18.42	4.56	150	341

GRILLETE PARA CADENA
CON PERNO ROSCADO



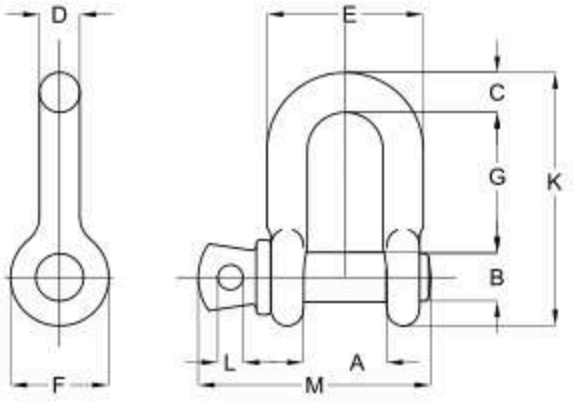

Código	Medida (in)	Dimensiones (in)										Carga límite de trabajo (T)	Peso por pieza (lbs)
		A	B	C	D	E	F	G	K	L	M		
HG14SPCS	1/4	0.47	0.31	0.25	0.25	0.80	0.62	0.80	1.59	0.12	1.43	1/2	0.08
HG516SPCS	5/16	0.53	0.38	0.31	0.31	1.15	0.75	1.07	1.91	0.22	1.71	3/4	0.17
HG38SPCS	3/8	0.66	0.44	0.38	0.38	1.42	0.92	1.21	2.31	0.19	2.02	1	0.28
HG716SPCS	7/16	0.75	0.50	0.44	0.44	1.63	1.06	1.48	2.67	0.31	2.37	1 1/2	0.43
HG12SPCS	1/2	0.81	0.63	0.50	0.50	1.81	1.18	1.62	3.03	0.21	2.77	2	0.63
HG58SPCS	5/8	1.06	0.75	0.63	0.63	2.32	1.50	1.96	3.76	0.24	3.34	3 1/4	1.21
HG34SPCS	3/4	1.25	0.88	0.81	0.75	2.75	1.81	2.40	4.53	0.27	3.97	4 3/4	2.07
HG78SPCS	7/8	1.44	1.00	0.97	0.88	3.20	2.10	2.86	5.33	0.34	1.60	6 1/2	3.16
HG1SPCS	1	1.69	1.13	1.00	1.00	3.69	2.38	3.16	5.94	0.32	5.13	8 1/2	4.38
HG118SPCS	1 1/8	1.72	1.25	1.12	1.13	4.07	2.69	3.45	6.78	0.39	5.71	9 1/2	6.39
HG114SPCS	1 1/4	2.03	1.38	1.38	1.25	4.53	3.00	3.81	7.50	0.41	6.25	12	8.66
HG138SPCS	1 3/8	2.25	1.50	1.50	1.38	5.01	3.31	4.43	8.28	0.75	6.53	13 1/2	11.63
HG112SPCS	1 1/2	2.38	1.63	1.48	1.50	5.38	3.62	4.87	9.05	0.55	7.33	17	15.27
HG134SPCS	1 3/4	2.88	2.00	1.75	1.75	6.38	4.19	7.20	10.97	0.68	9.06	25	24.80
HG2SPCS	2	3.25	2.25	2.36	2.10	7.25	5.00	6.77	12.74	1.13	10.35	35	42.31

GRILLETE PARA CADENA
CON PERNO, TUERCA Y CHAVETA



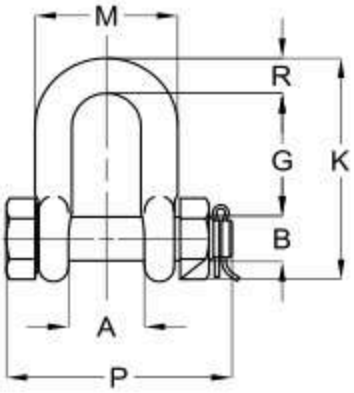

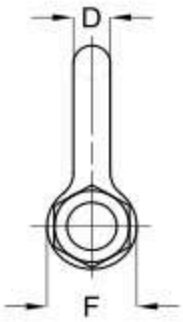

Código	Medida (in)	Dimensiones (in)									Carga límite de trabajo (T)	Peso por pieza (lbs)
		A	B	D	F	G	K	M	P	R		
HG38BTCS	3/8	0.66	0.44	0.38	0.92	1.28	2.31	1.42	2.17	0.38	1	0.33
HG12BTCS	1/2	0.81	0.64	0.50	1.22	1.58	3.03	1.81	2.80	0.50	2	0.70
HG58BTCS	5/8	1.06	0.77	0.63	1.50	1.97	3.76	2.32	3.56	0.63	3 1/4	1.38
HG34BTCS	3/4	1.25	0.89	0.75	1.81	2.40	4.53	2.75	4.15	0.81	4 3/4	2.27
HG78BTCS	7/8	1.44	1.02	0.88	2.10	2.86	5.33	3.20	4.82	0.87	6 1/2	3.41
HG1BTCS	1	1.69	1.15	1.00	2.38	3.24	5.94	3.69	5.39	1.00	8 1/2	4.85
HG118BTCS	1 1/8	1.81	1.25	1.13	2.53	3.61	6.78	4.07	6.40	1.15	9 1/2	7.01
HG114BTCS	1 1/4	2.03	1.40	1.25	3.00	3.81	7.50	4.53	6.69	1.26	12	9.43
HG138BTCS	1 3/8	2.25	1.53	1.38	3.31	4.43	8.28	5.01	7.21	1.50	13 1/2	15.83
HG112BTCS	1 1/2	2.38	1.66	1.50	3.62	4.87	9.05	5.38	7.73	1.48	17	16.33
HG134BTCS	1 3/4	2.88	2.04	1.75	4.19	5.82	10.97	6.38	9.33	2.12	25	33.91
HG2BTCS	2	3.25	2.30	2.10	5.00	6.82	12.74	7.25	10.41	2.36	35	52.25
HG212BTCS	2 1/2	4.12	2.80	2.63	5.68	8.07	14.85	9.38	13.58	2.63	55	98.25
HG3BTCS	3	5.00	3.25	3.00	6.50	8.56	16.87	11.00	15.13	3.50	85	154.00

GRAPA
FORJADA



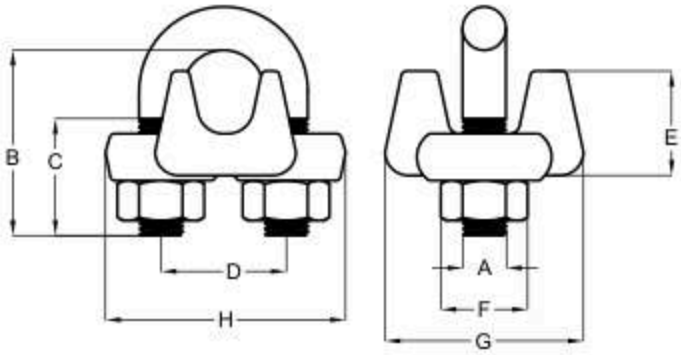

Código	Diámetro cuerda (in)	Dimensiones (in)								Carga límite de trabajo (lbs)
		A	B	C	D	E	F	G	H	
DFC18	1/8	0.22	0.72	0.44	0.47	0.48	0.38	0.81	0.99	0.06
DFC316	3/16	0.25	1.17	0.56	0.59	0.50	0.44	0.94	1.18	0.08
DFC14	1/4	0.31	1.40	0.50	0.75	0.66	0.56	1.19	1.43	0.17
DFC516	5/16	0.38	1.38	0.75	0.88	0.73	0.69	1.31	1.66	0.28
DFC38	3/8	0.44	1.64	0.99	1.00	0.91	0.75	1.63	1.94	0.48
DFC716	7/16	0.50	1.88	1.00	1.19	1.13	0.88	1.91	2.28	0.78
DFC12	1/2	0.50	2.11	1.24	1.19	1.13	0.88	1.91	2.28	0.70
DFC916	9/16	0.56	2.25	1.25	1.31	1.34	0.94	2.06	2.50	1.09
DFC58	5/8	0.56	2.65	1.51	1.31	1.34	0.94	2.06	2.50	0.99
DFC34	3/4	0.62	2.87	1.83	1.50	1.39	1.06	2.18	2.84	1.32
DFC78	7/8	0.75	3.23	2.09	1.75	1.58	1.25	2.32	3.04	1.96
DFC1	1	0.75	3.50	1.81	1.88	1.77	1.25	2.63	3.47	2.45
DFC118	1-1/8	0.75	3.88	2.41	2.00	1.91	1.25	2.81	3.59	2.75
DFC114	1-1/4	0.88	4.42	2.22	2.31	2.04	1.44	3.13	4.13	4.03
DFC138	1-3/8	0.88	4.93	2.86	2.38	2.16	1.44	3.13	4.19	4.36
DFC112	1-1/2	0.88	5.09	2.77	2.59	2.30	1.44	3.41	4.44	5.22
DFC158	1-5/8	1.00	5.77	2.95	2.75	2.66	1.63	3.63	4.75	6.32
DFC134	1-3/4	1.13	6.17	3.32	3.06	2.75	1.81	3.81	5.24	8.73
DFC2	2	1.25	6.44	3.00	3.38	3.28	2.00	4.44	5.88	13.00
DFC214	2-1/4	1.25	7.13	3.19	3.88	3.19	2.00	4.56	6.38	16.00
DFC212	2-1/2	1.25	7.69	3.44	4.13	3.69	2.00	4.69	6.63	19.00

GRAPA
MALEABLE



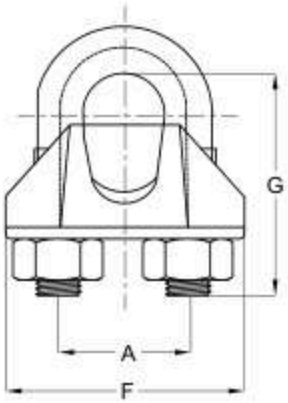

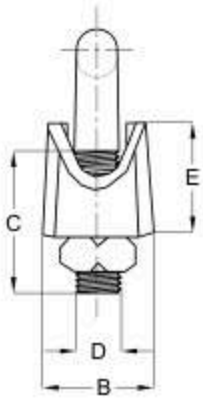

Código	Medida (in)	Dimensiones (in)						Peso por pieza (lbs)
		B	C	D	E	F	G	
EGC116	1/16	0.45	0.45	0.15	0.38	0.69	0.65	0.02
EGC18	1/8	0.55	0.55	0.18	0.42	0.87	0.79	0.02
EGC316	3/16	0.59	0.63	0.25	0.51	1.02	0.94	0.44
EGC14	1/4	0.64	0.79	0.31	0.59	1.17	1.24	0.08
EGC516	5/16	0.79	0.87	0.31	0.63	1.28	1.34	0.11
EGC38	3/8	0.87	1.06	0.38	0.87	1.59	1.75	0.17
EGC716	7/16	0.91	1.18	0.44	0.87	1.70	1.69	0.22
EGC12	1/2	1.02	1.38	0.44	0.92	1.93	2.12	0.37
EGC916	9/16	1.04	1.58	0.50	1.06	2.07	2.15	0.59
EGC58	5/8	1.12	1.58	0.50	1.10	2.18	2.33	0.46
EGC34	3/4	1.26	1.65	0.56	1.33	2.40	2.70	0.70
EGC78	7/8	1.46	1.81	0.63	1.50	2.80	3.08	1.05
EGC1	1	1.65	2.20	0.63	1.69	3.05	3.44	1.36
EGC118	1-1/8	1.74	2.27	0.75	2.19	3.38	4.00	2.11

CÁNCAMO FIJO
ESTÁNDAR



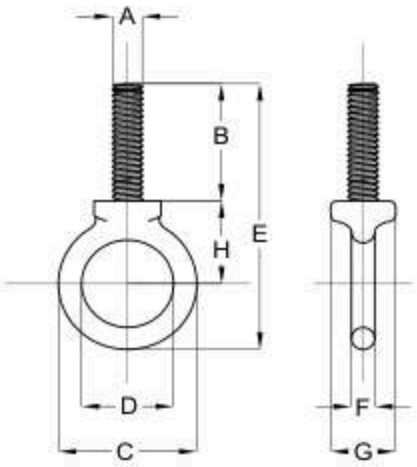

Código	Tamaño caña y comenzar (in)	Dimensiones (in)						Carga límite de trabajo (lbs)	Peso por pieza (lbs)
		B	C	D	E	F	G		
14X1ME	1/4x1	1.02	1.13	0.75	2.29	0.19	0.53	650	0.05
516X118ME	5/16X1 1/8	1.15	1.38	0.88	2.74	0.25	0.59	1,200	0.09
38X114ME	3/8X1 1/4	1.27	1.62	1.00	3.07	0.31	0.69	1,550	0.15
12X112ME	1/2X1 1/2	1.53	1.95	1.19	3.70	0.38	0.91	2,600	0.28
58X134ME	5/8X1 3/4	1.79	2.38	1.38	4.45	0.50	1.13	5,200	0.55
34X2ME	3/4X2	2.05	2.76	1.50	5.07	0.63	1.38	7,200	0.96
78X214ME	7/8X2 1/4	2.31	3.25	1.75	5.87	0.75	1.56	10,600	0.47
1X212ME	1X2 1/2	2.57	3.76	2.00	6.66	0.88	1.81	13,300	2.33
114X3ME	1 1/4X3	2.97	4.41	2.15	7.95	1.00	1.97	21,000	4.40
112X312ME	1 1/2X3 1/2	3.60	5.50	3.00	9.49	1.25	2.75	24,000	7.20

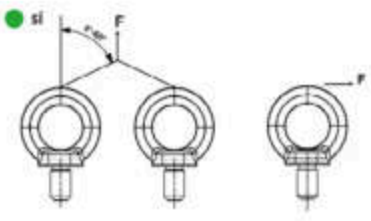

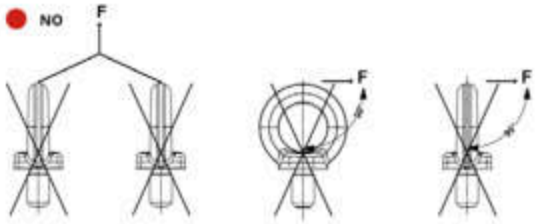

CÁNCAMO FIJO
MILIMÉTRICO



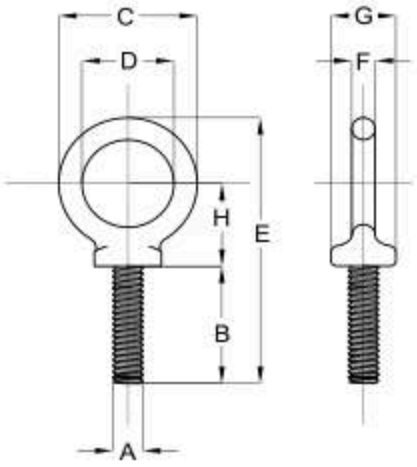

Código	Medida	Carga límite de trabajo (kg)	Dimensiones (in)						
			B	C	D	E	F	G	H
M6X1ME	M6	200	13.0	28.7	19.1	47.0	4.9	13.5	19.6
M8X125ME	M8	400	13.0	35.1	22.4	54.6	6.4	15.0	24.1
M10X15ME	M10	640	17.0	41.1	25.4	64.3	7.9	17.5	26.5
M12X175ME	M12	1000	20.5	49.5	30.2	77.7	9.7	23.1	32.8
M16X2ME	M16	1800	27.0	60.5	35.1	96.0	12.7	28.7	38.9
M20X25ME	M20	2500	30.0	70.0	38.1	108	16.0	35.1	43.4
M24X3ME	M24	4000	36.0	95.5	51.0	142	22.4	46.0	58.4
M27X3ME	M27	5000	69.8	107	57.1	183	24.6	52.3	59.7
M30X35ME	M30	6000	45.0	114	63.5	171	25.4	58.0	69.3
M36X4ME	M36	8500	54.0	140	76.0	207	31.8	70.0	83.3
M42X45ME	M42	14000	95.2	159	88.9	266	35.0	76.2	91.4

CÁNCAMO GIRATORIO
ESTÁNDAR



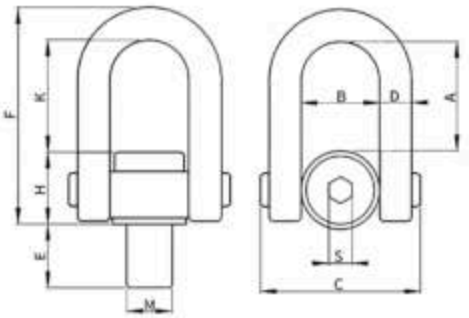

Código	Tamaño (in)	Carga límite de trabajo (T)	Thread		Dimensiones (in)									Torque (Nm)	Peso por pieza (Kg)
			M	TPI	E	A±3	B±3	C	D	F	K±3	H	S		
SEHR-38	3/8"	0.7	3/8"	16	16	50.5	37	76	14	101.5	49.5	38	8	10-40	0.8
SEHR-12	1/2"	1.5	1/2"	13	21	50.5	37	76	14	101.5	49.5	38	8	15-40	0.8
SEHR-58	5/8"	2	5/8"	11	24	50.5	37	76	14	101.5	49.5	38	8	45-130	0.8
SEHR-34	3/4"	3	3/4"	10	40	74.5	54	105	20	145	77	48	12	30-100	2
SEHR-78	7/8"	3	7/8"	9	40	74.5	54	105	20	145	77	48	12	45-130	2.1
SEHR-1	1"	4.5	1"	8	40	74.5	54	105	20	145	77	48	12	100-170	2.5
SEHR-114	1-1/4"	8	1-1/4"	7	45	98.5	73	146	30	201.5	103.5	68	17	190-280	5.5
SEHR-112	1-1/2"	10	1-1/2"	6	54	98.5	73	146	30	201.5	103.5	68	17	270-600	5.5
SEHR-134	1-3/4"	15	1-3/4"	5	63	98.5	73	146	30	201.5	103.5	68	17	270-600	6
SEHR-2	2"	20	2"	4.5	68	120	93	182	36	249	125	84	19	350-800	12
SEHR-214	1-1/4"	25	1-1/4"	4.5	78	120	93	182	36	249	125	84	19	350-800	12
SEHR-2	2-1/2"	32	2-1/2"	4	90	120	93	182	36	253	125	88	19	500-1400	13

CÁNCAMO GIRATORIO
MILIMÉTRICO



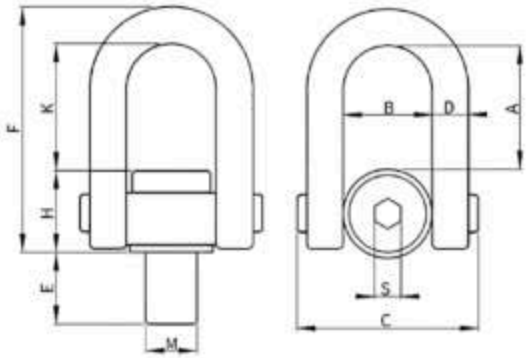

Código	Tamaño (in)	Carga límite de trabajo (T)	Thread	Dimensiones (in)									Torque (Nm)	Peso por pieza (Kg)
				E	A±3	B±3	C	D	F	K±3	H	S		
SEHR-M8	M8	0.5	M8X1.25	12	50.5	37	76	14	101.5	49.5	38	8	10-40	0.8
SEHR-M10	M10	0.7	M10X1.5	16	50.5	37	76	14	101.5	49.5	38	8	10-40	0.8
SEHR-M12	M12	1	M12X1.75	18	50.5	37	76	14	101.5	49.5	38	8	15-40	0.8
SEHR-M14	M14	1.5	M14X2	21	50.5	37	76	14	101.5	49.5	38	8	30-100	0.8
SEHR-M16	M16	2	M16X2	24	50.5	37	76	14	101.5	49.5	38	8	45-130	0.8
SEHR-M18	M18	2.5	M18X2.5	40	74.5	54	105	20	145	77	48	12	100-170	1.9
SEHR-M20	M20	3	M20X2.5	40	74.5	54	105	20	145	77	48	12	100-170	2
SEHR-M22	M22	3	M22X2.5	40	74.5	54	105	20	145	77	48	12	100-170	2.1
SEHR-M24	M24	4.5	M24X3	40	74.5	54	105	20	145	77	48	12	190-280	2.5
SEHR-M27	M27	5	M27X3	40	98.5	73	146	30	201.5	103.5	68	17	250-500	5.5
SEHR-M30	M30	7.3	M30X3	45	98.5	73	146	30	201.5	103.5	68	17	270-600	5.5
SEHR-M33	M33	8	M33X3.5	50	98.5	73	146	30	201.5	103.5	68	17	270-600	5.5
SEHR-M36	M36	10	M36X4	54	98.5	73	146	30	201.5	103.5	68	17	270-600	5.5
SEHR-M42	M42	12.5	M42X4.5	63	98.5	73	146	30	201.5	103.5	68	17	350-800	6
SEHR-M48	M48B	20	M48X5	68	120	93	182	36	249	125	84	19	350-800	11.5
SEHR-M52	M52	20	M52X5	68	120	93	182	36	249	125	84	19	350-900	12
SEHR-M56	M56	25	M56X5.5	78	120	93	182	36	249	125	84	19	350-900	12
SEHR-M64	M64S	32	M64X6	90	120	93	182	36	253	125	88	19	500-1000	13

ARGOLLA SOLDABLE
GRADO 80



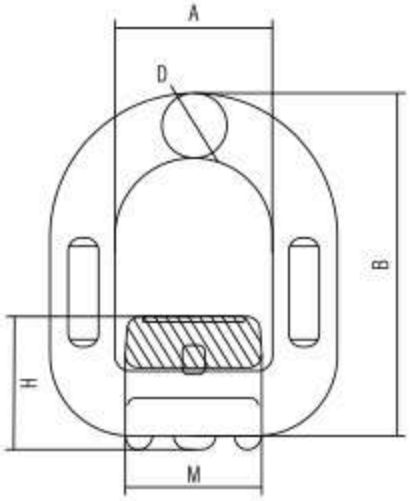

Código	Tamaño (T)	Dimensiones (mm)					Carga límite de trabajo (T)	Carga de ruptura (T)	Peso por pieza (kg)
		A±1	B±2	D±1	M±1.2	H±0.3			
DR12	1	50.4	87	13	43	35	1.12	4.48	0.80
DR58	2	76.09	108	14	64	48	2.00	8.00	0.87
DR34	3	75.88	114.59	17	64.05	48	3.15	12.80	1.08
DR78	5	55	118	22	61	52	5.30	21.20	1.46
DR1	8	70	141	26.5	70.5	57	8.00	32.00	2.50
DR118	10	85	165	28	78	63.5	10.00	40.00	3.59
DR114	15	97	188	34	90	77	15.00	60.00	5.79

TERMINAL DE VACIADO
ABIERTA



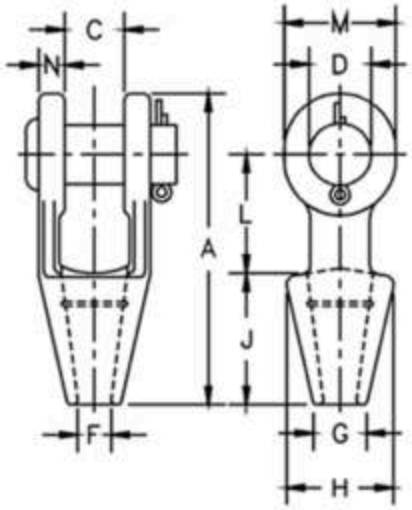

Código	Diámetro (in)	Diámetro (mm)	Diámetro Estruct. (in)	(T)	Peso Unit. (lbs)	Dimensiones (in)										Tol +/- C
						A	C	D	F	G	H	J	L	M	N	
140SS	1/4	6 - 7	—	4.5	1.10	4.56	.75	.69	.38	.69	1.56	2.25	1.56	1.31	.36	.06
5160SS	5/16-3/8	8 - 10	—	12	1.30	4.84	.81	.81	.50	.43	1.49	2.25	1.75	1.50	.44	.06
120SS	7/16-1/2	11 - 13	—	20	2.25	5.56	1.00	1.00	.56	.94	1.88	2.50	2.00	1.88	.50	.06
580SS	9/16-5/8	14 - 16	1/2	27	3.76	6.75	1.25	1.19	.69	1.13	2.25	3.00	2.50	2.25	.56	.06
340SS	3/4	18 - 20	9/16 - 5/8	43	5.97	7.94	1.50	1.38	.81	1.25	2.62	3.50	3.00	2.62	.62	.06
780SS	7/8	20 - 22	11/16 - 3/4	55	9.65	9.25	1.75	1.63	.94	1.50	3.25	4.00	3.50	3.13	.80	.06
10SS	1	24 - 26	13/16 - 7/8	78	17.26	10.56	2.00	2.00	1.13	1.75	3.75	4.50	4.00	3.75	.88	.06
1180SS	1-1/8	28 - 30	15/16 - 1	92	21.50	11.81	2.25	2.25	1.25	2.00	4.12	5.00	4.62	4.12	1.00	.12
1140SS	1-1/4 – 1-3/8	32 - 36	1-1/16 - 1-1/8	136	31.00	13.19	2.50	2.50	1.50	2.25	4.75	5.50	5.00	4.75	1.13	.12
1120SS	1-1/2	38 - 40	1-3/16 - 1-1/4	170	47.25	15.12	3.00	2.75	1.63	2.75	5.25	6.00	6.00	5.38	1.19	.12
1580SS	*1-5/8	*40 - 42	1-5/16 - 1-3/8	188	55.00	16.25	3.00	3.00	1.75	3.00	5.50	6.50	6.50	5.75	1.31	.12
1340SS	*1-3/4 – 1-7/8	*44 - 46	1-7/16 - 1-1/2	268	82.00	18.25	3.50	3.50	2.00	3.13	6.38	7.50	7.00	6.50	1.56	.12
20SS	*2 – 2-1/8	*48 - 52	1-9/16 - 1-5/8	291	129.00	21.50	4.00	3.75	2.25	3.75	7.38	8.50	9.00	7.00	1.81	.12
2140SS	*2-1/4 – 2-3/8	*56 - 60	1-3/4 - 1-7/8	360	167.00	23.50	4.50	4.25	2.50	4.00	8.25	9.00	10.00	7.75	2.13	.12
2120SS	*2-1/2 – 2-5/8	*64 - 67	2 - 2-1/8	424	252.00	25.50	5.00	4.75	2.88	4.50	9.25	9.75	10.75	8.50	2.38	.12
2340SS	*2-3/4 – 2-7/8	*67 - 70	2-1/4 - 2-3/8	511	315.00	27.25	5.25	5.00	3.12	4.88	10.50	11.00	11.00	9.00	2.88	.25
30SS	*3 – 3-1/8	*72 - 76	2-1/2 - 2-5/8	563	380.00	29.00	5.75	5.25	3.38	5.25	11.12	12.00	11.25	9.50	3.00	.25
3140SS	*3-1/4 – 3-3/8	*80 - 86	2-3/4 - 2-7/8	722	434.00	30.88	6.25	5.50	3.62	5.75	11.88	13.00	11.75	10.00	3.12	.25
3120SS	*3-1/2 – 3-5/8	*86 - 92	3 - 3-1/8	779	563.00	33.25	6.75	6.00	3.88	6.50	12.38	14.00	12.50	10.75	3.25	.25
3340SS	*3-3/4 – 4	*94 - 102	—	875	783.00	36.25	7.50	7.00	4.25	7.25	13.62	15.00	13.50	12.50	3.50	.25

*Acero de aleación fundido.

TOPE
DE ALUMINIO



Código	Medida	Largo (mm)	Diámetro exterior (mm)	Peso por pieza (mm)
AB116	1/16	4.0	6.38	0.001
AB14	1/4	7.99	8.66	0.001
AB18	1/8	8.03	9.0	0.002
AB316	3/16	8.77	11.23	0.003
AB332	3/32	17.61	17.42	0.010

TOPE
DE ACERO



Código	Medida	Largo (mm)	Diámetro exterior (mm)	Peso por pieza (mm)
SB18	1/8	12.82	10.31	0.010
SB316	3/16	17.77	14.29	0.020
SB14	1/4	26.96	17.32	0.040
SB516	5/16	28.76	22.34	0.075
SB38	3/8	37.88	22.63	0.090
SB716	7/16	41.37	28.56	0.165
SB12	1/2	51.11	32.51	0.265
SB916	9/16	51.36	36.53	0.340
SB58	5/8	61.60	39.75	0.480
SB34	3/4	69.77	42.79	0.595
SB78	7/8	74.57	43.17	0.655
SB1	1	93.50	57.86	1.465
SB118	1/8	103.22	65.00	2.060
SB114	1 1/4	116.19	71.46	2.780

TERMINAL DE VACIADO
CERRADA



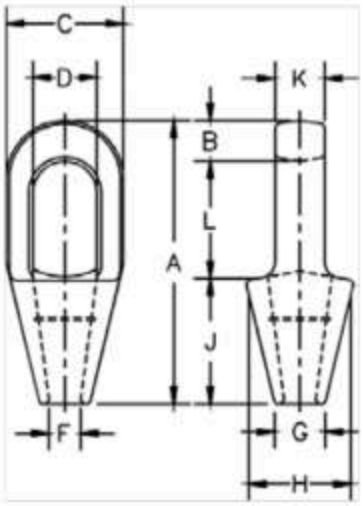

Código	Diámetro (in)	Diámetro (mm)	Diámetro Estruct. (in)	(T)	Peso Unit. (lbs)	Dimensiones (in)									
						A	B	C	D°	F	G	H	J	K	L
14CSS	1/4	6 - 7	—	4.50	0.50	4.50	0.50	1.50	0.88	0.38	.69	1.56	2.25	0.50	1.75
516CSS	5/16-3/8	8 - 10	—	12.0	0.94	4.94	0.62	1.69	0.97	0.50	.81	1.69	2.25	0.69	2.06
716CSS	7/16-1/2	11 - 13	—	20.0	1.49	5.50	0.69	2.00	1.16	0.56	.94	2.00	2.50	0.88	2.31
916CSS	9/16-5/8	14 - 16	1/2	30.8	2.50	6.31	0.81	2.63	1.41	0.69	1.12	2.38	3.00	1.00	2.50
34CSS	3/4	18 - 20	9/16 - 5/8	43.5	4.89	7.62	1.06	3.00	1.66	0.88	1.25	2.75	3.69	1.25	3.06
78CSS	7/8	20 - 22	11/16 - 3/4	65.3	8.04	8.75	1.25	3.63	1.94	1.00	1.50	3.25	4.00	1.50	3.50
1CSS	1	24 - 26	13/16 - 7/8	81.6	11.35	9.88	1.38	4.13	2.30	1.13	1.75	3.75	4.50	1.75	4.00
118CSS	1-1/8	28 - 30	15/16 - 1	100	15.36	11.00	1.50	4.50	2.56	1.25	2.00	4.13	5.00	2.00	4.50
114CSS	1-1/4 – 1-3/8	32 - 36	1-1/16 - 1-1/8	136	20.61	12.12	1.63	5.00	2.81	1.50	2.25	4.75	5.50	2.25	5.00
112CSS	1-1/2	38 - 40	1-3/16 - 1-1/4	170	25.63	13.94	1.94	5.38	3.19	1.63	2.75	5.25	6.00	2.50	6.00
158CSS	*1-5/8	*40 - 42	1-5/16 - 1-3/8	188	36.00	15.13	2.13	5.75	3.25	1.75	3.00	5.50	6.50	2.75	6.50
134CSS	*1-3/4 – 1-7/8	*44 - 46	1-7/16 - 1-5/8	268	57.25	17.25	2.19	6.75	3.75	2.00	3.13	6.38	7.50	3.00	7.56
2CSS	*2 – 2-1/8	*48 - 52	1-11/16 - 1-3/4	309	79.00	19.87	2.44	7.63	4.38	2.25	3.75	7.38	8.50	3.25	8.81
214CSS	*2-1/4 – 2-3/8	*56 - 60	1-13/16 - 1-7/8	360	105.00	21.50	2.75	8.50	5.00	2.63	4.13	8.25	9.00	3.63	9.75
212CSS	*2-1/2 – 2-5/8	*64 - 67	1-15/16 - 2-1/8	424	140.00	23.50	3.12	9.50	5.50	2.88	4.50	9.25	9.75	4.00	10.62
234CSS	*2-3/4 – 2-7/8	*67 - 70	2-3/16 - 2-7/16	549	220.00	25.38	3.12	10.75	6.25	3.12	4.88	10.19	11.00	4.88	11.25
3CSS	*3 – 3-1/8	*72 - 76	2-1/2 - 2-5/8	656	276.00	27.12	3.37	11.50	6.75	3.38	5.25	11.50	12.00	5.25	11.75
314CSS	*3-1/4 – 3-3/8	*80 - 86	2-3/4 - 2-7/8	750	313.00	29.25	4.00	12.25	7.25	3.62	5.75	12.25	13.00	5.75	12.25
312CSS	*3-1/2 – 3-5/8	*86 - 92	3 - 3-1/8	820	400.00	31.00	4.00	13.00	7.75	3.88	6.31	13.00	14.00	6.25	13.00
3CSS	*3-3/4 – 4	*94 - 102	—	1005	542.00	33.25	4.25	14.25	8.50	4.25	7.25	14.25	15.00	7.00	14.00

* El diámetro del perno no debe exceder el perno utilizado en el conector 416 correspondiente. Consulte la dimensión "D" en la página adyacente.

* Acero de aleación fundido.

TERMINAL PRENSADA
ABIERTA



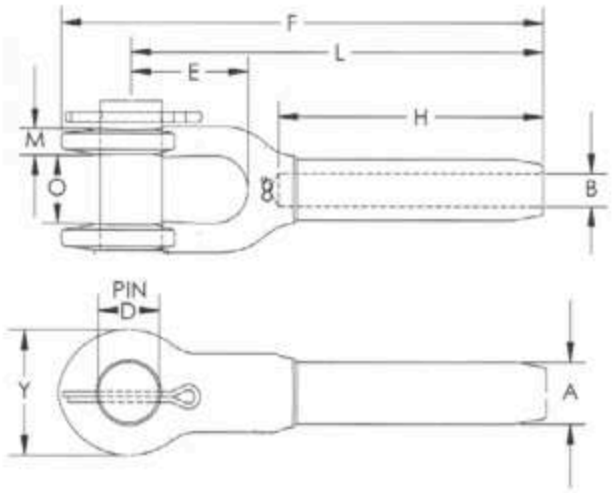

Código	Diámetro de cuerda (in)	Dimensiones (in)										Peso por pieza (lbs)	A/S
		A	B	D	E	F	H	L	M	O	Y		
1039021	1/4	0.50	0.27	0.69	1.50	4.75	2.00	4.00	0.31	0.69	1.23	0.55	0.438
1039049	5/16	0.77	0.34	0.81	1.75	6.25	3.89	5.31	0.41	0.81	1.63	1.27	0.688
1039067	3/8	0.77	0.41	0.81	1.75	6.25	2.87	5.31	0.41	0.81	1.63	1.23	0.688
1039085	7/16	0.98	0.48	1.00	2.00	8.10	3.92	6.69	0.50	1.00	2.00	2.30	0.875
1039101	1/2	0.98	0.55	1.00	2.00	8.10	3.89	7.10	0.50	1.00	2.00	2.25	0.875
1039129	9/16	1.26	0.61	1.19	2.25	9.70	4.98	8.13	0.63	1.25	2.50	4.60	1.125
1039147	5/8	1.26	0.67	1.19	2.25	9.56	4.98	8.13	0.63	1.25	2.50	4.69	1.125
1039165	3/4	1.55	0.80	1.38	2.75	11.69	5.96	10.00	0.75	1.72	3.00	8	1.375
1039183	7/8	1.70	0.94	1.63	3.25	13.90	7	11.63	0.94	1.75	3.38	11.70	1.50
1039209	1	1.98	1.06	2.00	3.75	15.63	8	13.70	1.03	2.00	4.00	17.80	1.75
1039227	1-1/8	2.25	1.19	2.25	4.25	17.50	9.56	15.00	1.19	2.25	4.50	29.70	2.00
1039245	1-1/4	2.53	1.33	2.50	4.75	19.44	10.63	16.50	1.19	2.50	5.00	36.00	2.25
1039263	1-3/8	2.80	1.45	2.50	5.25	21.25	11.69	18.13	1.31	2.50	5.25	47.00	2.50
1039281	1-1/2	3.08	1.58	2.75	5.75	23.25	12.75	19.75	1.44	3.00	5.75	65.00	2.75
103907	1-3/4	3.39	1.86	3.50	6.75	27.13	14.88	23.00	1.69	3.50	7.00	93.00	3.00
1042767	2	3.94	2.11	3.75	8.00	31.44	17.00	26.75	1.81	4.00	8.00	145.00	3.50

*A/S indica la dimensión adecuada de A después del engarzado.

TERMINAL PRENSADA
CERRADA



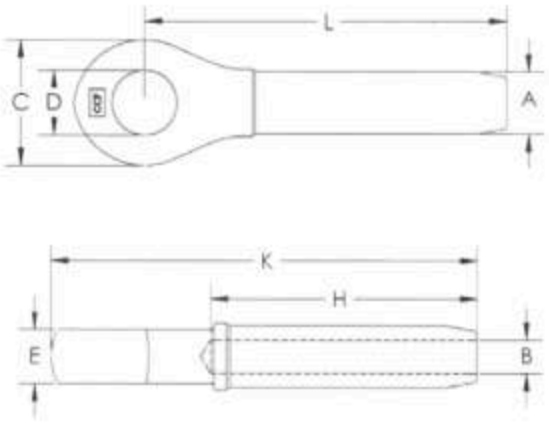

Código	Diámetro de cuerda (in)	Dimensiones (in)							Peso por pieza (lbs)	A/S
		A	B	C	D	H	K	L		
1039325	1/4	0.50	0.27	1.44	0.75	1.96	4.38	3.50	0.34	0.438
1039343	5/16	0.77	0.34	1.69	0.88	2.88	5.50	4.50	0.79	0.688
1039361	3/8	0.77	0.41	1.69	0.88	2.87	5.50	4.50	0.72	0.688
1039389	7/16	0.98	0.48	2.00	1.06	3.88	6.94	5.75	1.45	0.875
1039405	1/2	0.98	0.55	2.00	1.06	3.88	6.94	5.75	1.38	0.875
1039423	9/16	1.26	0.61	2.50	1.25	5.01	8.75	7.25	2.97	1.125
1039441	5/8	1.26	0.67	2.50	1.25	5	8.75	7.25	2.82	1.125
1039469	3/4	1.55	0.80	3.00	1.44	6.38	10.38	8.63	5.00	1.375
1039487	7/8	1.70	0.94	3.50	1.69	7	12.13	10.13	7.50	1.50
1039502	1	1.98	1.06	4.00	2.06	8.50	13.75	11.50	11.20	1.75
1039520	1-1/8	2.25	1.19	4.50	2.31	9.56	15.25	12.75	15.80	2.00
1039548	1-1/4	2.53	1.33	5.00	2.56	10.63	17.25	14.38	23.00	2.25
1039566	1-3/8	2.80	1.45	5.52	2.56	11.69	18.88	15.75	31.00	2.50
1039584	1-1/2	3.08	1.58	5.50	2.81	12.75	20.38	17.00	39.00	2.75
1039600	1-3/4	3.39	1.86	6.75	3.56	14.88	24.00	20.00	52.00	3.00
1042589	2	3.94	2.11	7.75	3.81	17.00	27.50	23.00	90.00	3.50

*A/S indica la dimensión adecuada de A después del engarzado.

CÁNCAMO
HEMBRA



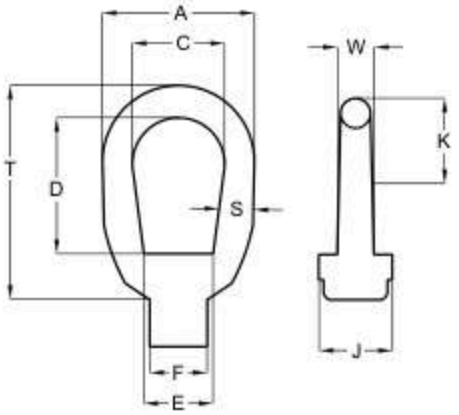

Código	Tamaño (no.)	Tamaño grifo (m)	Dimensiones (in)										Carga límite de trabajo (lbs)	Peso por pieza (lbs)
			A	C	D	E	F	J	K	N	T	W		
DF1EN	1	1/4	1.25	0.75	1.00	0.75	0.50	0.69	0.63	0.46	1.72	0.31	1/4	0.09
DF2EN	2	3/8	1.62	1.00	1.20	0.83	0.56	0.81	0.89	0.58	2.09	0.41	3/8	0.17
DF3AEN	3A	1/2	2.00	1.25	1.44	1.08	0.81	1.00	1.09	0.73	2.55	0.50	1/2	0.28
DF4EN	4	5/8	2.50	1.50	1.92	1.35	1.00	1.31	1.31	0.83	3.25	0.69	5/8	0.60
DF5EN	5	3/4	3.00	1.75	2.28	1.59	1.12	1.50	1.57	1.05	3.96	0.84	3/4	1.00
DF6EN	6	7/8	3.50	2.00	2.50	1.96	1.38	1.88	1.77	1.14	4.40	1.00	7/8	1.65

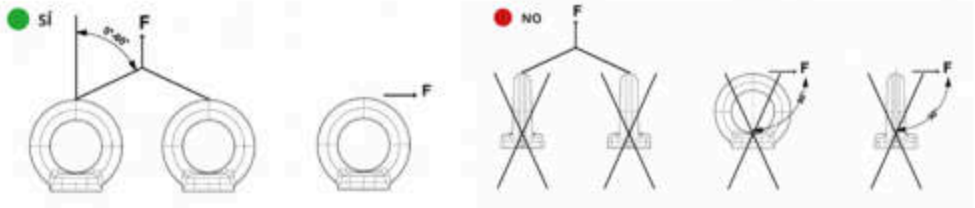

CASQUILLO



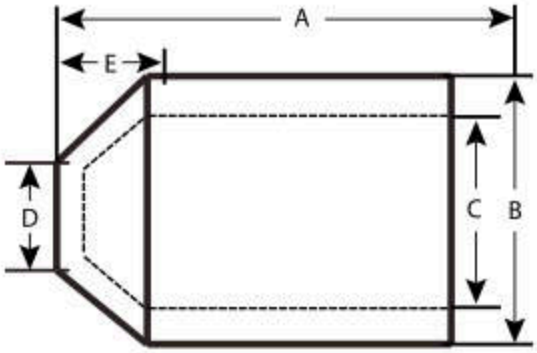

Código	Medida (in)	Dimensiones (in)					Peso por pieza (lbs)
		A	B	C	D	E	
CSF14	1/4	1.00	0.66	0.47	0.31	0.31	0.05
CSF516	5/16	1.50	0.91	0.62	0.44	0.44	0.15
CSF38	3/8	1.50	0.91	0.66	0.47	0.47	0.13
CSF716	7/16	2.00	1.22	0.85	0.55	0.55	0.33
CSF12	1/2	2.00	1.22	0.91	0.63	0.63	0.26
CSF916	9/16	2.75	1.47	1.03	0.69	0.69	0.64
CSF58	5/8	2.75	1.47	1.09	0.75	0.39	0.56
CSF34	3/4	3.19	1.72	1.28	0.91	0.69	0.90
CSF78	7/8	3.56	2.03	1.53	1.03	1.03	1.36
CSF1	1	4.00	2.28	1.72	1.16	1.16	1.96
CSF118	1 1/8	4.81	2.50	1.94	1.28	1.28	2.60
CSF114	1 1/4	5.19	2.78	2.16	1.44	1.44	3.50
CSF138	1 3/8	5.81	3.00	2.38	1.56	1.56	4.30
CSF112	1 1/2	6.25	3.25	2.63	1.69	1.69	5.00
CSF134	1 3/4	7.25	3.84	3.13	1.94	1.94	7.76
CSF2	2	8.50	4.38	3.63	2.25	2.25	11.11
CSF214	2 1/4	9.56	5.03	4.03	2.50	2.50	20.00
CSF212	2 1/2	10.50	5.50	4.50	2.75	2.75	22.92
CSF234	2 3/4	11.50	5.75	4.70	3.00	3.00	30.00
CSF3	3	12.00	6.00	5.00	3.25	3.25	31.00

FERRUL
DE ALUMINIO



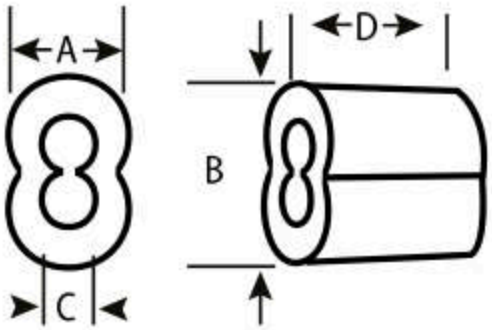

Código	Medida de cuerda y manga (in)	Dimensiones (in)				Peso por pieza (lbs)
		A	B	C	D	
ASL132	1/32	0.09	0.14	0.04	0.24	0.008
ASL116	1/16	0.17	0.25	0.08	0.38	0.0009
ASL332	3/32	0.28	0.40	0.13	0.50	0.0032
ASL18	1/8	0.34	0.50	0.16	0.63	0.0064
ASL532	5/32	0.38	0.56	0.19	0.69	0.0081
ASL316	3/16	0.44	0.67	0.22	1.00	0.0156
ASL14	1/4	0.54	0.82	0.29	1.13	0.0252
ASL516	5/16	0.69	1.03	0.38	1.25	0.0451
ASL38	3/8	0.75	1.16	0.44	1.44	0.0607
ASL12	1/2	1.04	1.60	0.55	1.99	0.072

ROZADERA
LIGERA



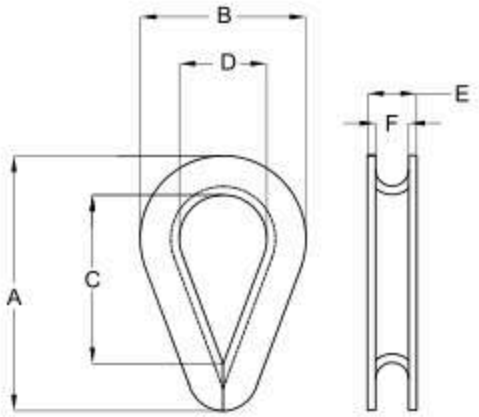

Código	Medida (in)	Dimensiones (in)						Peso por pieza (lbs)
		A	B	C	D	E	F	
RDT18	1/8	1.90	1.10	1.37	0.71	0.28	0.05	0.04
RDT316	3/16	1.90	1.10	1.37	0.71	0.33	0.05	0.04
RDT14	1/4	1.90	1.10	1.37	0.71	0.37	0.05	0.04
RDT516	5/16	2.10	1.20	1.60	0.81	0.43	0.05	0.04
RDT38	3/8	2.32	1.45	1.70	0.94	0.55	0.06	0.07
RDT12	1/2	2.71	1.73	1.93	1.14	0.69	0.08	0.11
RDT58	5/8	3.39	2.36	2.24	1.45	0.92	0.11	0.28
RDT34	3/4	3.70	2.48	2.48	1.57	1.10	0.15	0.47
RDT78	7/8	4.89	3.42	3.54	2.20	1.32	0.15	0.85
RDT1	1	5.60	3.93	4.01	2.51	1.46	0.15	0.98

ROZADERA
DE TRABAJO PESADO



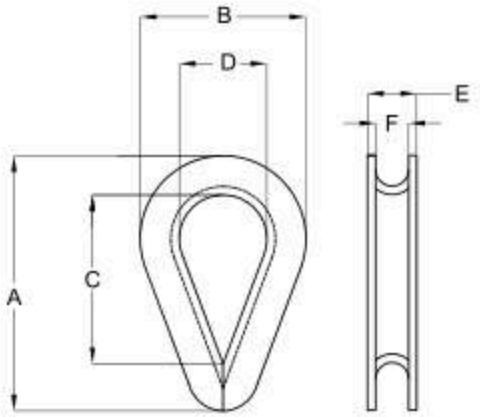

Código	Medida (in)	Dimensiones (in)								Peso por pieza (lbs)
		A	B	C	D	E	F	G	H	
HDT14	1/4	2.19	1.62	1.50	0.88	0.41	0.28	0.06	0.25	0.04
HDT516	5/16	2.50	1.88	1.81	1.06	50.00	0.34	0.08	0.30	0.12
HDT38	3/8	2.88	2.12	2.12	1.12	0.63	0.41	0.11	0.39	0.19
HDT716	7/16	3.25	2.38	2.38	1.25	0.72	0.47	0.12	0.45	0.28
HDT12	1/2	3.54	2.60	2.63	1.46	0.84	0.53	0.15	0.48	0.46
HDT916	9/16	3.54	2.60	2.63	1.46	0.89	0.59	0.15	0.48	0.51
HDT58	5/8	4.25	3.09	3.12	1.75	1.00	0.66	0.16	0.53	0.63
HDT34	3/4	5.00	3.75	3.81	2.00	1.22	0.78	0.22	0.69	1.21
HDT78	7/8	5.50	4.25	4.25	2.25	1.38	0.94	0.22	0.78	1.49
HDT1	1	6.12	4.50	4.75	2.50	1.56	1.06	0.25	0.88	2.44
HDT118	1-1/8-1-1/4	7.00	5.12	5.88	2.88	1.88	1.31	0.25	1.25	3.84
HDT114	1-1/4-1-3/8	9.08	6.50	6.81	3.50	2.25	1.44	0.37	1.29	7.93
HDT138	1-3/8-1-1/2	9.00	6.25	7.12	3.50	2.62	1.56	0.50	1.31	10.29
HDT158	1 5/8	11.25	8.00	8.12	4.00	3.00	1.72	0.50	1.38	17.00
HDT134	1 3/4	12.19	9.00	8.50	4.50	3.06	1.84	0.50	1.50	17.75
HDT178	1-7/8 - 2	15.12	12.00	10.38	6.00	3.38	2.09	0.50	1.69	27.75
HDT214	2-1/4	17.50	14.00	11.88	7.00	3.88	2.38	0.62	1.82	39.50
HDT212	2-1/2	22.25	17.50	12.75	8.00	4.38	2.65	0.62	2.50	63.50

DESTORCEDOR
OJO - OJO



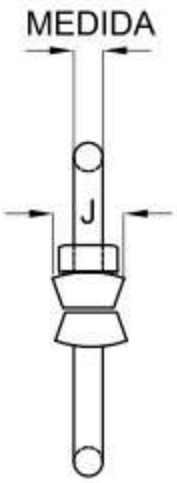

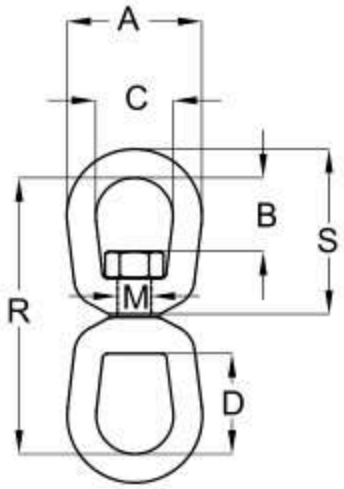

Código	Medida (in)	Dimensiones (in)								Carga límite de trabajo (lbs)	Peso por pieza (lbs)
		A	B	C	D	J	M	R	S		
14EES	1/4	1.25	0.69	0.75	1.06	0.69	0.31	2.94	1.69	850	0.21
516EES	5/16	1.63	0.81	1.00	1.25	0.81	0.38	3.56	2.06	1,250	0.39
38EES	3/8	2.00	0.94	1.25	1.36	0.40	0.50	4.31	2.50	2,250	0.61
12EES	1/2	2.50	1.31	1.50	1.86	0.54	0.63	5.44	3.19	3,600	1.32
58EES	5/8	3.00	1.56	1.75	2.18	0.65	0.75	6.56	3.88	5,200	2.38
34EES	3/4	3.50	1.75	2.00	2.63	1.88	0.88	7.19	4.31	7,200	4.02
78EES	7/8	4.00	2.06	2.25	3.06	2.13	1.00	8.38	5.00	10,000	6.25
1EES	1	4.50	2.31	2.50	3.50	0.99	1.13	9.63	5.75	12,500	7.87
114EES	1-1/4	5.63	2.23	3.13	3.69	1.30	1.50	11.44	6.75	18,000	17.37
112EES	1-1/2	7.09	3.88	4.09	3.88	3.75	2.25	16.69	9.91	45,200	45.79

DESTORCEDOR
OJO - QUIJADA



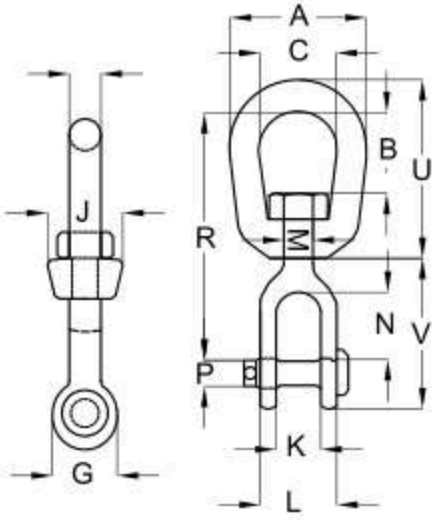

Código	Medida (mm)	Dimensiones (in)												Carga límite de trabajo (lbs)	Peso por pieza (lbs)
		A	B	C	G	J	K	L	N	P	R	U	V		
14JES	1/4	1.25	0.69	0.75	0.69	0.69	0.47	1.03	0.88	0.25	2.63	1.69	1.69	850	0.21
516JES	5/16	1.63	0.81	1.00	0.81	0.81	0.50	1.13	0.88	0.31	2.94	2.06	1.81	1,250	0.34
38JES	3/8	2.00	0.94	1.25	1.00	1.00	0.63	1.41	1.06	0.38	3.63	2.50	2.25	2,250	0.66
12JES	1/2	2.50	1.31	1.50	1.31	1.31	0.75	1.75	1.31	0.50	4.50	3.19	2.88	3,600	1.25
58JES	5/8	3.00	1.56	1.75	1.63	1.50	0.94	2.06	1.50	0.63	5.31	3.88	3.44	5,200	2.27
34JES	3/4	3.50	1.75	2.00	1.88	1.88	1.13	2.53	1.75	0.75	6.06	4.31	4.00	7,200	3.70
78JES	7/8	4.00	2.06	2.25	2.13	2.13	1.19	2.75	1.99	0.88	7.00	5.00	4.53	10,000	5.68
1JES	1	4.50	2.31	2.50	2.63	2.38	1.75	3.38	3.04	1.13	8.56	5.75	5.94	12,500	9.41
114JES	1-1/4	5.69	2.69	3.13	3.13	3.00	2.42	3.98	2.81	1.38	9.75	7.06	6.38	18,000	15.23
112JES	1-1/2	7.00	3.88	4.00	5.63	4.00	2.88	6.00	4.44	2.25	14.25	10.00	10.84	45,200	54.75

PASTECA DE ALEACIÓN
CON GANCHO



Código	Terminación	Diámetro polea (in)	Carga límite de trabajo (T)	Peso por pieza (lbs)	Longitud interior
2THSB3	Gancho	3	2	4	5/16"-3/8"
4THSB4.5	Gancho	4 1/2	4	12	3/8" - 1/2"
8THSB6	Gancho	6	8	28	5/8" - 3/4"
8THSB8	Gancho	8	8	34	5/8" - 3/4"
8THSB10	Gancho	10	8	42	5/8" - 3/4"
15THSB10	Gancho	10	15	89	7/8" -1"
20THSB10	Gancho	10	20	89	1" - 1/8"
20THSB12	Gancho	12	20	103	1"

PASTECA DE ALEACIÓN
CON GRILLETE



Código	Terminación	Diámetro polea (in)	Carga límite de trabajo (T)	Peso por pieza (lbs)	Longitud interior
2TSSB3	Grillete	3	2	5	5/16"-3/8"
4TSSB4.5	Grillete	4 1/2	4	12	3/8" - 1/2"
8TSSB6	Grillete	6	8	27	5/8" - 3/4"
8TSSB8	Grillete	8	8	33	5/8" - 3/4"
8TSSB10	Grillete	10	8	41	5/8" - 3/4"
20TSSB10	Grillete	10	20	101	1 - 1/8"
20TSSB12	Grillete	12	20	115	1"

PASTECA
CON GANCHO DE ALEACIÓN



Código	Terminación	Diámetro polea (in)	Carga límite de trabajo (T)	Peso por pieza (lbs)	Longitud interior
12THSB6	Gancho	6	12	26	3/4" - 7/8"
12THSB8	Gancho	8	12	33	3/4" - 7/8"
12THSB10	Gancho	10	12	41	3/4" - 7/8"

PASTECA
CON GRILLETE DE ALEACIÓN



Código	Terminación	Diámetro polea (in)	Carga límite de trabajo (T)	Peso por pieza (lbs)	Longitud interior
12TSSB6	Grillete	6	12	27	3/4" - 7/8"
12TSSB8	Grillete	8	12	34	3/4" - 7/8"
12TSSB10	Grillete	10	12	42	3/4" - 7/8"

TENSOR
GANCHO - GANCHO



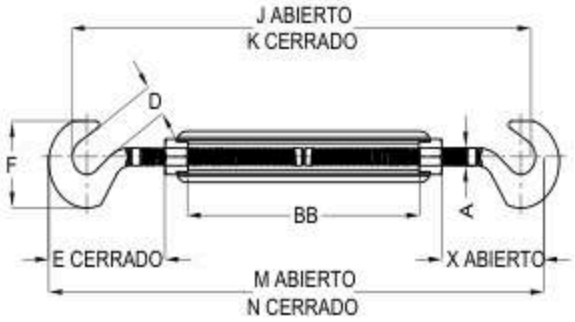

Código	Diámetro cuerda Longitud tornillo	Dimensiones (in)							Carga límite trabajo (lbs)	Peso por pieza (lbs)
		A	B	C CERRADO	D ABIERTO	E CERRADO	F	G		
HG14X4HH	1/4 x 4	0.25	0.45	1.59	11.94	7.94	1.27	4.00	400	0.30
HG516X412HH	5/16 x 4 1/2	0.31	0.50	1.94	13.81	9.31	1.50	4.50	700	0.47
HG38X6HH	3/8 x 6	0.38	0.56	2.30	17.72	11.72	1.77	6.00	1,000	0.75
HG12X6HH	1/2 x 6	0.50	0.66	2.94	19.38	13.38	2.28	6.00	1,500	1.60
HG12X9HH	1/2 x 9	0.50	0.66	2.94	25.38	16.38	2.28	9.00	1,500	1.83
HG12X12HH	1/2 x 12	0.50	0.66	2.94	31.38	19.38	2.28	12.00	1,500	2.08
HG58X6HH	5/8 x 6	0.63	0.84	3.69	21.25	15.25	2.81	6.00	2,250	2.75
HG58X9HH	5/8 x 9	0.63	0.84	3.69	27.25	18.25	2.81	9.00	2,250	3.13
HG58X12HH	5/8 x 12	0.63	0.84	3.69	33.25	21.25	2.81	12.00	2,250	3.50
HG34X6HH	3/4 x 6	0.75	0.98	4.52	23.28	17.28	3.33	6.00	3,000	3.89
HG34X9HH	3/4 x 9	0.75	0.98	4.52	29.28	20.28	3.33	9.00	3,000	4.61
HG34X12HH	3/4 x 12	0.75	0.98	4.52	35.28	23.28	3.33	12.00	3,000	5.43
HG78X12HH	7/8 x 12	0.88	1.13	5.19	37.00	25.00	3.78	12.00	4,000	8.10
HG78X18HH	7/8 x 18	0.88	1.13	5.19	49.00	31.00	3.78	18.00	4,000	9.95
HG1X6HH	1 x 6	1.00	1.25	5.84	26.69	20.69	4.25	6.00	5,000	9.33
HG1X12HH	1 x 12	1.00	1.25	5.84	38.69	26.69	4.25	12.00	5,000	11.93

TENSOR
OJO - OJO



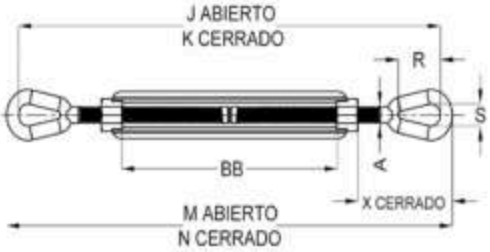

Código	Diámetro cuerda Longitud tornillo	Dimensiones (in)									Carga límite trabajo (lbs)	Peso por pieza (lbs)
		A	J ABIERTO	K CERRADO	M ABIERTO	N CERRADO	R	S	X CERRADO	BB		
HG14X4EE	1/4x4	0.25	11.80	7.80	12.25	8.25	0.78	0.34	1.75	4.07	500	0.30
HG516X412EE	5/16x4-1/2	0.31	13.56	9.06	14.12	9.62	0.94	0.44	2.09	4.58	800	0.47
HG38X6EE	5/16x6	0.38	17.47	11.47	18.16	12.16	1.12	0.53	2.52	6.10	1,200	0.75
HG12X6EE	1/2x6	0.50	19.08	13.08	19.96	13.96	1.44	0.72	3.23	6.03	2,200	1.60
HG12X9EE	1/2X9	0.50	25.08	16.08	25.96	16.96	1.44	0.72	3.23	9.00	2,200	1.83
HG12X12EE	1/2x12	0.50	31.08	19.08	31.96	19.96	1.44	0.72	3.23	12.36	2,200	2.08
HG58X6EE	5/8x6	0.63	20.68	14.68	21.68	15.68	1.75	0.88	3.90	6.03	3,500	2.75
HG58X9EE	5/8x9	0.63	26.68	17.68	27.68	18.68	1.75	0.88	3.90	3.90	3,500	3.13
HG58X12EE	5/8x12	0.63	32.68	20.68	33.68	21.68	1.75	0.88	3.90	12.39	3,500	3.50
HG34X6EE	3/4x6	0.75	22.38	16.38	23.62	17.62	2.09	1.00	4.69	6.13	5,200	3.89
HG34X9EE	3/4X9	0.75	28.38	19.38	29.62	20.62	2.09	1.00	4.69	6.00	5,200	4.61
HG34X12EE	3/4x12	0.75	34.38	22.38	35.62	23.62	2.09	1.00	4.69	12.59	5,200	5.43
HG34X18EE	3/4x18	0.75	46.38	28.38	47.62	29.62	2.09	1.00	4.69	18.53	5,200	7.25
HG78X12EE	7/8x12	0.88	35.32	23.32	36.82	24.82	2.38	1.25	5.10	12.16	7,200	8.10
HG78X18EE	7/8X18	0.88	47.32	29.32	48.82	30.82	2.38	1.25	5.10	18.63	7,200	9.95
HG1X6EE	1X6	1.00	25.97	19.97	27.72	21.72	3.00	1.44	6.36	6.18	10,000	9.33
HG1X12EE	1X12	1.00	37.97	25.97	39.97	27.72	3.00	1.44	6.36	12.18	10,000	11.93
HG1X18EE	1X18	1.00	49.97	31.97	51.72	33.72	3.00	1.44	6.36	18.18	10,000	14.00
HG1X24EE	1X24	1.00	61.97	37.97	63.72	39.72	3.00	1.44	6.36	24.84	10,000	17.25
HG114X12EE	1-1/4x12	1.25	40.31	28.31	42.56	30.56	3.56	1.81	7.72	12.06	15,200	19.00
HG114X18EE	1-1/4x18	1.25	52.31	34.31	54.56	36.56	3.56	1.81	7.72	18.06	15,200	23.00
HG114X24EE	1-1/4x24	1.25	64.31	40.31	66.56	42.56	3.56	1.81	7.72	24.62	15,200	27.00
HG112X12EE	1-1/2x12	1.50	42.50	30.50	45.00	33.00	4.06	2.12	8.62	12.32	21,400	27.50
HG112X18EE	1-1/2x18	1.50	54.50	36.50	57.00	39.00	4.06	2.12	8.62	18.32	21,400	31.00
HG112X24EE	1-1/2x24	1.50	66.50	42.50	69.00	45.00	4.06	2.12	8.62	24.94	21,400	37.50
HG134X18EE	1-3/4x18	1.75	57.38	39.38	60.38	42.38	4.62	2.38	10.00	18.37	28,000	52.50
HG134X24EE	1-3/4x24	1.75	69.38	45.38	72.38	48.38	4.62	2.38	10.00	24.37	28,000	58.00
HG2X24EE	2x24	2.00	75.69	51.69	79.19	55.19	5.57	2.69	13.09	24.48	37,000	85.25
HG212X24EE	2-1/2x24	2.50	79.18	55.18	83.18	59.18	6.49	3.12	13.76	24.60	60,000	149.00
HG234X24EE	2-3/4x24	2.75	81.34	57.34	85.34	61.84	7.00	3.25	15.09	24.65	75,000	174.00

TENSOR
GANCHO - OJO



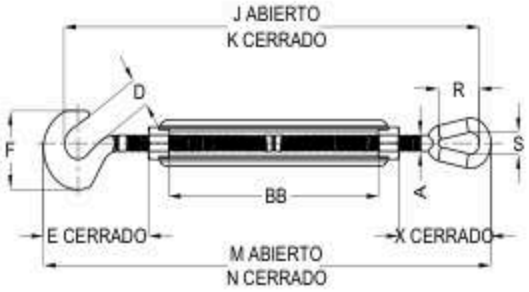

Código	Diámetro cuerda Longitud tornillo	Dimensiones (in)										Carga límite trabajo (lbs)	Peso por pieza (lbs)
		A	B	C CERRADO	D CERRADO	E CERRADO	F	G	H	K	P CERRADO		
HG14X4HE	1/4 x 4	0.25	0.45	1.59	11.94	7.94	1.27	4.00	0.78	0.34	1.75	400	0.30
HG516X412HE	5/16 x 4 1/2	0.31	0.50	1.94	13.81	9.31	1.50	4.50	0.94	0.44	2.09	700	0.47
HG38X6HE	3/8 x 6	0.38	0.56	2.30	17.72	11.72	1.77	6.00	1.12	0.53	2.52	1,000	0.75
HG12X6HE	1/2 x 6	0.50	0.66	2.94	19.38	13.38	2.28	6.00	1.44	0.72	3.23	1,500	1.60
HG12X9HE	1/2 x 9	0.50	0.66	2.94	25.38	16.38	2.28	9.00	1.44	0.72	3.23	1,500	1.83
HG12X12HE	1/2 x 12	0.50	0.66	2.94	31.38	19.38	2.28	12.00	1.44	0.72	3.23	1,500	2.08
HG58X6HE	5/8 x 6	0.63	0.84	3.69	21.25	15.25	2.81	6.00	1.75	0.88	3.90	2,250	2.75
HG58X9HE	5/8 x 9	0.63	0.84	3.69	27.25	18.25	2.81	9.00	1.75	0.88	3.90	2,250	3.13
HG58X12HE	5/8 x 12	0.63	0.84	3.69	33.25	21.25	2.81	12.00	1.75	0.88	3.90	2,250	3.50
HG34X6HE	3/4 x 6	0.75	0.98	4.52	23.28	17.28	3.33	6.00	2.09	1.00	4.69	3,000	3.89
HG34X9HE	3/4 x 9	0.75	0.98	4.52	29.28	20.28	3.33	9.00	2.09	1.00	4.69	3,000	4.61
HG34X12HE	3/4 x 12	0.75	0.98	4.52	35.28	23.28	3.33	12.00	2.09	1.00	4.69	3,000	5.43
HG34X18HE	3/4 x 18	0.75	0.98	4.52	47.28	29.28	3.33	18.00	2.09	1.00	4.69	3,000	7.25
HG78X12HE	7/8 x 12	0.88	1.13	5.19	37.00	25.00	3.78	12.00	2.38	1.25	5.10	4,000	8.10
HG1X6HE	1 x 6	1.00	1.25	5.84	26.69	20.69	4.25	6.00	3.00	1.44	6.36	5,000	9.33
HG1X12HE	1 x 12	1.00	1.25	5.84	38.69	26.69	4.25	12.00	3.00	1.44	6.36	5,000	11.93

TENSOR
QUIJADA - OJO





Código	Diámetro cuerda Longitud tornillo	Dimensiones (in)												Carga límite trabajo (lbs)	Peso por pieza (lbs)
		A	B	F CERRADO	G	J ABIERTO	K CERRADO	M ABIERTO	N CERRADO	R	S	X CERRADO	BB		
HG14X4JE	1/4x4	0.25	0.45	1.58	0.62	11.35	7.35	12.07	8.07	0.78	0.34	1.75	4.00	500	0.32
HG516X412JE	5/16x4-1/2	0.31	0.50	1.98	0.87	13.71	8.71	14.01	9.51	0.94	0.44	2.09	4.50	800	0.47
HG38X6JE	3/8x6	0.38	0.54	2.12	0.87	16.81	10.81	17.77	11.77	1.12	0.53	2.52	6.00	1,200	0.76
HG12X6JE	1/2x6	0.50	0.68	2.75	1.06	18.29	12.29	19.48	13.48	1.44	0.72	3.23	6.00	2,200	1.53
HG12X9JE	1/2X9	0.50	0.68	2.75	1.06	24.29	15.29	25.48	16.48	1.44	0.72	3.23	9.00	2,200	1.71
HG12X12JE	1/2x12	0.50	0.68	2.75	1.06	30.29	18.29	31.48	19.48	1.44	0.72	3.23	12.00	2,200	2.06
HG58X6JE	5/8x6	0.63	0.82	3.50	1.31	19.74	13.74	21.28	15.28	1.75	0.88	3.90	6.00	3,500	2.35
HG58X9JE	5/8X9	0.63	0.82	3.50	1.31	25.74	16.74	27.28	18.28	1.75	0.88	3.90	9.00	3,500	3.06
HG58X12JE	5/8x12	0.63	0.82	3.50	1.31	31.74	19.74	33.28	21.28	1.75	0.88	3.90	12.00	3,500	3.78
HG34X6JE	3/4x6	0.75	1.03	4.18	1.50	21.19	15.19	23.11	17.11	2.09	1.00	4.69	6.00	5,200	4.00
HG34X9JE	3/4X9	0.75	1.03	4.18	1.50	27.19	18.19	29.11	20.11	2.09	1.00	4.69	9.00	5,200	4.75
HG34X12JE	3/4x12	0.75	1.03	4.18	1.50	33.19	21.19	35.11	23.11	2.09	1.00	4.69	12.00	5,200	5.36
HG34X18JE	3/4x18	0.75	1.03	4.18	1.50	45.19	27.19	47.11	29.11	2.09	1.00	4.69	18.00	5,200	7.00
HG78X12JE	7/8x12	0.88	1.23	4.85	1.75	34.34	22.34	36.57	24.57	2.38	1.25	5.10	12.00	7,200	8.00
HG78X18JE	7/8X18	0.88	1.23	4.85	1.75	46.34	28.34	48.57	30.57	2.38	1.25	5.10	18.00	7,200	9.75
HG1X6JE	1X6	1.00	1.31	5.53	2.06	24.34	18.34	26.89	20.89	3.00	1.44	6.36	6.00	10,000	8.92
HG1X12JE	1x12	1.00	1.31	5.53	2.06	36.34	24.34	38.89	26.89	3.00	1.44	6.36	12.00	10,000	11.20
HG1X18JE	1X18	1.00	1.31	5.53	2.06	48.34	30.34	50.89	32.89	3.00	1.44	6.36	18.00	10,000	13.30
HG1X24JE	1X24	1.00	1.31	5.53	2.06	60.34	36.34	62.89	38.89	3.00	1.44	6.36	24.00	10,000	17.00
HG114X12JE	1-1/4X12	1.25	1.86	7.21	2.81	38.82	26.82	42.05	30.05	3.56	1.81	7.72	12.00	15,200	20.00
HG114X18JE	1-1/4x18	1.25	1.86	7.21	2.81	50.82	32.82	54.05	36.05	3.56	1.81	7.72	18.00	15,200	24.18
HG114X24JE	1-1/4x24	1.25	1.86	7.21	2.81	62.82	38.82	66.05	42.05	3.56	1.81	7.72	24.00	15,200	28.50
HG112X12JE	1-1/2x12	1.50	2.25	7.88	2.81	40.50	28.50	44.25	32.25	4.06	2.12	8.62	12.00	21,400	28.99
HG112X18JE	1-1/2x18	1.50	2.25	7.88	2.81	52.50	34.50	56.25	38.25	4.06	2.12	8.62	18.00	21,400	35.00
HG112X24JE	1-1/2x24	1.50	2.25	7.88	2.81	64.50	40.50	68.25	44.25	4.06	2.12	8.62	24.00	21,400	39.18
HG134X18JE	1-3/4x18	1.75	2.60	9.40	3.38	55.38	37.38	59.78	41.78	4.62	2.38	10.00	18.00	28,000	53.75
HG134X24JE	1- 3/4x24	1.75	2.60	9.40	3.38	67.38	43.38	71.78	47.78	4.62	2.38	10.00	24.00	28,000	60.68
HG2X24JE	2x24	2.00	2.62	11.86	3.69	72.62	48.62	77.95	53.95	5.75	2.69	13.09	24.00	37,000	89.00

TENSOR
QUIJADA - QUIJADA



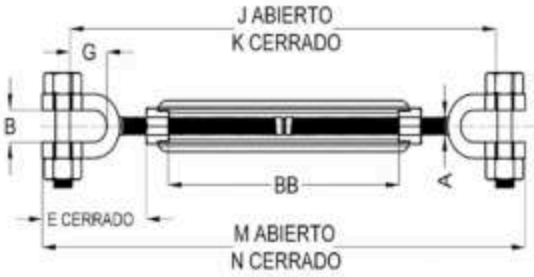

Código	Diámetro cuerda Longitud tornillo	Dimensiones (in)									Carga límite trabajo (lbs)	Peso por pieza (lbs)
		A	B ABIERTO	F	G ABIERTO	J CERRADO	K ABIERTO	M	N	BB		
HG14X4JJ	1/4x4	0.25	0.45	1.58	0.62	10.90	6.90	11.90	7.90	4.00	500	0.36
HG516X412JJ	5/16x4-1/2	0.31	0.50	1.98	0.87	12.36	8.36	13.90	9.40	4.50	800	0.52
HG38X6JJ	3/8x6	0.38	0.54	2.12	0.87	16.14	10.14	17.38	11.38	6.00	1,200	0.81
HG12X6JJ	1/2x6	0.50	0.68	2.75	1.06	17.50	11.50	19.00	13.00	6.00	2,200	1.50
HG12X9JJ	1/2X9	0.50	0.68	2.75	1.06	23.50	14.50	25.00	16.00	9.00	2,200	1.74
HG12X12JJ	1/2x12	0.50	0.68	2.75	1.06	29.50	17.50	31.00	19.00	12.00	2,200	2.40
HG58X6JJ	5/8x6	0.63	0.82	3.50	1.31	18.80	12.80	20.88	14.88	6.00	3,500	2.72
HG58X9JJ	5/8X9	0.63	0.82	3.50	1.31	24.80	15.80	26.88	17.88	9.00	3,500	3.24
HG58X12JJ	5/8x12	0.63	0.82	3.50	1.31	30.80	18.80	32.88	20.88	12.00	3,500	3.74
HG34X6JJ	3/4x6	0.75	1.03	4.18	1.50	20.00	14.00	22.60	16.60	6.00	5,200	4.11
HG34X9JJ	3/4X9	0.75	1.03	4.18	1.50	26.00	17.00	28.60	19.60	9.00	5,200	5.10
HG34X12JJ	3/4x12	0.75	1.03	4.18	1.50	32.00	20.00	34.60	22.60	12.00	5,200	5.65
HG34X18JJ	3/4x18	0.75	1.03	4.18	1.50	44.00	26.00	46.60	28.60	18.00	5,200	7.00
HG78X12JJ	7/8x12	0.88	1.23	4.85	1.75	33.36	21.36	36.32	24.32	12.00	7,200	8.17
HG78X18JJ	7/8X18	0.88	1.23	4.85	1.75	45.36	27.36	48.32	30.32	18.00	7,200	9.96
HG1X6JJ	1X6	1.00	1.31	5.53	2.06	22.72	16.72	26.06	20.06	6.00	10,000	8.50
HG1X12JJ	1x12	1.00	1.31	5.53	2.06	34.72	22.72	38.06	26.06	12.00	10,000	12.00
HG1X18JJ	1X18	1.00	1.31	5.53	2.06	46.72	28.72	50.06	32.06	18.00	10,000	14.00
HG1X24JJ	1X24	1.00	1.31	5.53	2.06	58.72	34.72	62.06	38.06	24.00	10,000	17.00
HG114X12JJ	1-1/4X12	1.25	1.86	7.21	2.81	37.34	25.34	41.54	29.54	12.00	15,200	21.50
HG114X18JJ	1-1/4x18	1.25	1.86	7.21	2.81	49.34	31.34	53.54	35.54	18.00	15,200	24.25
HG114X24JJ	1-1/4x24	1.25	1.86	7.21	2.81	61.34	37.34	65.54	41.54	24.00	15,200	28.00
HG112X12JJ	1-1/2x12	1.50	2.25	7.88	2.81	38.50	26.50	43.50	31.50	12.00	21,400	30.50
HG112X18JJ	1-1/2x18	1.50	2.25	7.88	2.81	50.50	32.50	55.50	37.50	18.00	21,400	36.75
HG112X24JJ	1-1/2x24	1.50	2.25	7.88	2.81	62.50	38.50	67.50	43.50	24.00	21,400	40.67
HG134X18JJ	1-3/4x18	1.75	2.60	9.40	3.38	53.38	35.38	59.18	41.18	18.00	28,000	55.04
HG134X24JJ	1- 3/4x24	1.75	2.60	9.40	3.38	65.38	41.38	71.18	47.18	24.00	28,000	63.36
HG2X24JJ	2x24	2.00	2.62	11.86	3.69	69.54	45.54	76.72	52.72	24.00	37,000	94.25
HG212X24JJ	2-1/2x24	2.75	3.68	15.22	4.19	74.75	50.75	85.50	61.50	24.00	75,000	198.00

TENSOR
CUERPO

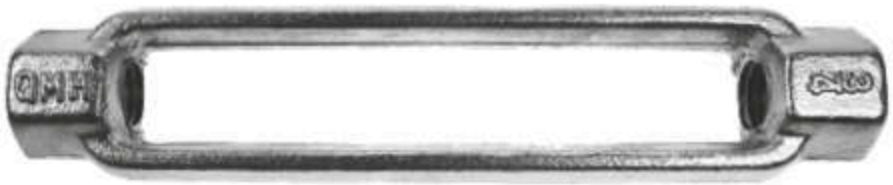

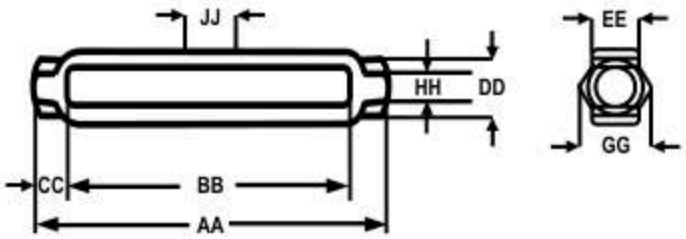

Código	Diámetro cuerda Longitud tornillo	Dimensiones (in)								Carga límite de trabajo (lbs)	Peso por pieza (lbs)
		AA	BB ABIERTO	CC	DD ABIERTO	EE CERRADO	GG ABIERTO	HH	JJ		
HG12X6TBB	1/2x6	7.70	6.03	0.84	1.19	0.68	0.81	0.63	0.28	2,200	0.70
HG12X9TBB	1/2x9	11.03	9.36	0.84	1.19	0.68	0.81	0.63	0.28	2,200	1.03
HG12X12TBB	1/2x12	14.03	12.36	0.84	1.19	0.68	0.81	0.63	0.28	2,200	1.27
HG58X6TBB	5/8x6	8.02	6.03	1.00	1.43	0.83	1.00	0.75	0.34	3,500	1.11
HG58X9TBB	5/8x9	11.38	9.36	1.00	1.43	0.83	1.00	0.75	0.34	3,500	1.59
HG58X12TBB	5/8x12	14.38	12.39	1.00	1.43	0.83	1.00	0.75	0.34	3,500	1.96
HG34X6TBB	3/4x6	8.26	6.13	1.07	1.74	0.94	1.13	0.94	0.40	5,200	1.50
HG34X9TBB	3/4x9	11.72	9.59	1.07	1.74	0.94	1.13	0.94	0.40	5,200	2.17
HG34X12TBB	3/4x12	14.72	12.59	1.07	1.74	0.94	1.13	0.94	0.40	5,200	2.66
HG34X18TBB	3/4x18	20.66	18.56	1.07	1.74	0.94	1.13	0.94	0.40	5,200	3.63
HG78X12TBB	7/8x12	14.62	12.16	1.23	2.00	1.13	1.31	1.06	0.47	7,200	3.61
HG78X18TBB	7/8x18	21.09	18.63	1.23	2.00	1.13	1.31	1.06	0.47	7,200	5.27
HG1X6TBB	1x6	9.00	6.18	1.41	2.45	1.25	1.50	1.25	0.60	10,000	3.32
HG1X12TBB	1x12	15.00	12.18	1.41	2.45	1.25	1.50	1.25	0.60	10,000	5.34
HG1X18TBB	1x18	21.00	18.18	1.41	2.45	1.25	1.50	1.25	0.60	10,000	7.35
HG1X24TBB	1x24	27.66	24.84	1.41	2.45	1.25	1.50	1.25	0.60	10,000	9.85

CIERRES



Código	Medida (in)	Peso por pieza (lbs)	Carga límite de trabajo (lbs)	Longitud interior	Ancho interior
EG316CS	3/16	0.06	525	1.06	.31
EG14CS	1/4	0.10	925	1.19	.38
EG516CS	5/16	0.20	1,450	1.44	.81
EG38CS	3/8	0.25	2,110	1.25	.63
EG12CS	1/2"	0.38	3,700	1.88	.75

ENLACE
DE VUELTA



Código	Medida (in)	Peso por pieza (lbs)	Carga límite de trabajo (lbs)	Longitud interior	Ancho interior
18X34RL	1/8 x 3/4	0.01	190	0.78	0.36
316X1RL	3/16 x 1	0.03	240	1.00	0.50
14X114RL	1/4 x 1 1/4	0.07	400	1.25	0.50
516X112RL	5/16 x 1 1/2	0.13	950	1.50	0.75
38X158RL	3/8 x 1 5/8	0.23	1,250	1.63	0.75
12X212RL	1/2 x 2 1/2	0.53	2,125	2.00	1.00

ESLABÓN
DE HORQUILLA DOBLE



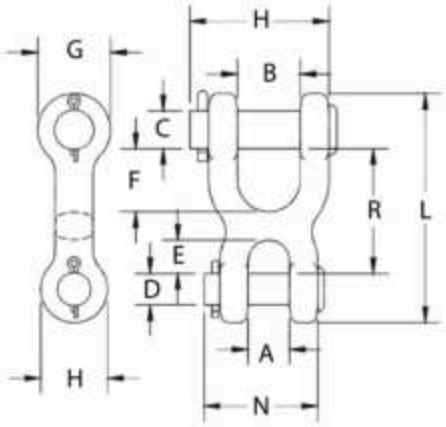

Código	Medida (mm)	Dimensiones (in)												Carga límite de trabajo (lbs)	Peso por pieza (lbs)
		A	B	C	D	E	F	G	H	L	N	P	R		
EG14DCL	1/4	0.50	0.75	0.50	0.31	0.38	0.75	1.00	0.81	2.81	1.38	1.66	1.50	2,600	0.38
EG516DCL	5/16 - 3/8	0.56	1.00	0.63	0.44	0.47	1.00	1.19	1.00	3.53	1.75	2.25	1.91	5,400	0.81
EG716DCL	7/16	0.69	1.13	0.69	0.56	0.59	1.09	1.31	1.19	4.06	2.00	2.50	2.19	7,200	1.25
EG12DCL	1/2	0.81	1.25	0.75	0.63	0.68	1.25	1.44	1.31	4.53	2.25	2.75	2.47	9,200	1.56

ESLABÓN
DE HORQUILLA



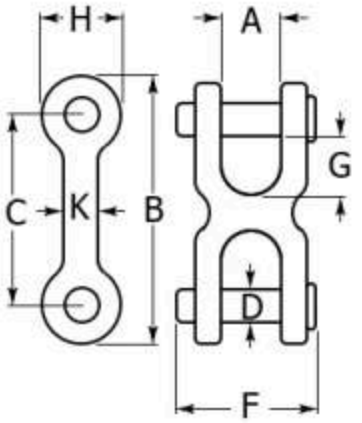

Código	Medida (mm)	Dimensiones (in)								Carga límite de trabajo (lbs)	Peso por pieza (lbs)
		A	B	C	D	F	G	H	K		
EG14TCL	1/4 - 5/16	0.47	2.50	1.56	0.38	1.31	0.43	0.94	0.50	4,700	0.31
EG38TCL	3/8	0.53	2.81	1.81	0.44	1.53	0.50	1.00	0.56	6,600	0.44
EG716TCL	7/16 - 1/2	0.65	3.62	2.31	0.56	1.91	0.63	1.31	0.81	11,300	0.98

ESLABÓN
FALSO



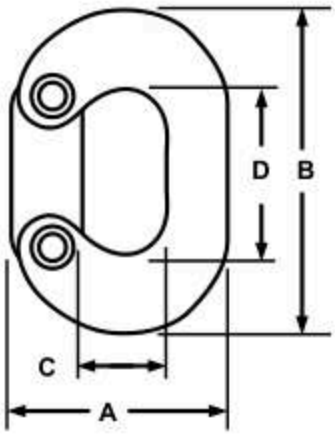

Código	Medida (in)	Dimensiones (in)							Carga límite de trabajo (lbs)	Peso por pieza (lbs)
		A	B	C	D	E	F	G		
EG316ML	3/16	0.25	0.69	0.34	0.34	1.19	0.78	0.28	800	0.03
EG14ML	1/4	0.28	0.88	0.44	0.44	1.50	1.00	0.31	1,325	0.06
EG516ML	5/16	0.34	0.94	0.47	0.47	1.69	1.16	0.38	1,950	0.13
EG38ML	3/8	0.41	1.13	0.56	0.56	2.06	1.38	0.47	2,750	0.20
EG12ML	1/2	0.53	1.47	0.66	0.66	2.66	1.72	0.59	4,750	0.38
EG58ML	5/8	0.66	1.81	0.78	0.81	3.31	2.09	0.75	7,250	0.73
EG34ML	3/4	0.78	2.13	0.94	1.06	3.88	2.50	0.88	10,250	1.23

ESLABÓN
RÁPIDO

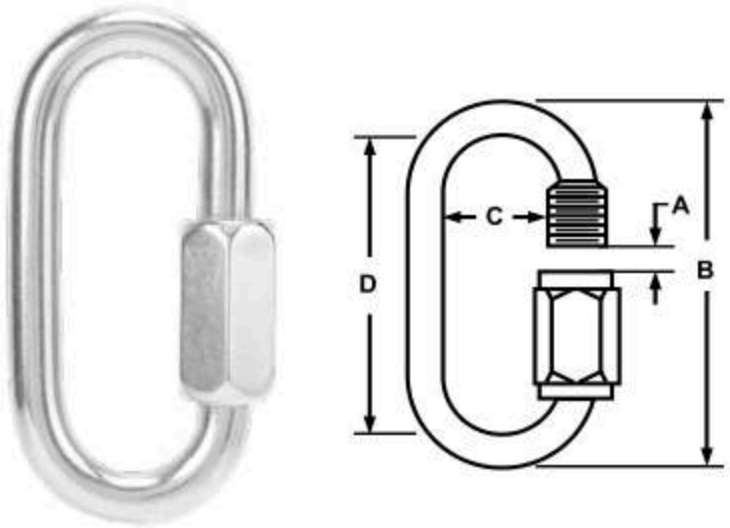

Código	Medida (in)	Dimensiones (in)				Carga límite de trabajo (lbs)	Peso por pieza (lbs)
		A	B	C	D		
EG18RL	1/8	0.19	1.45	0.39	1.19	400	0.02
EG316RL	3/16	0.25	2.06	0.50	1.69	660	0.05
EG14RL	1/4	0.31	2.38	0.56	1.88	880	0.08
EG516RL	5/16	0.38	2.94	0.69	2.31	1,760	0.18
EG38RL	3/8	0.44	3.19	0.69	2.44	2,200	0.24
EG12RL	1/2	0.56	4.25	0.94	3.25	3,300	0.53

GANCHO
PARA ARNÉS



Código	Fuerza de ruptura (lbs)
DL5000	5,000

GANCHO RESORTE
CON SEGURO



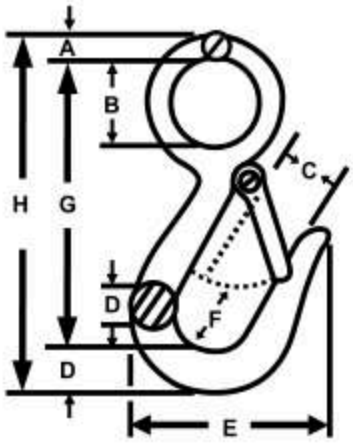

Código	Medida (in)	Dimensiones (in)								Carga límite de trabajo (lbs)	Peso por pieza (lbs)
		A	B	C	D	E	F	G	H		
EG716SHH	7/16	0.28	0.68	0.72	0.58	2.05	0.74	3.18	4.06	750	0.38
EG916SHH	9/16	0.34	1.12	0.76	0.55	2.16	0.88	3.86	4.76	1,000	0.5

GANCHO
TIPO S



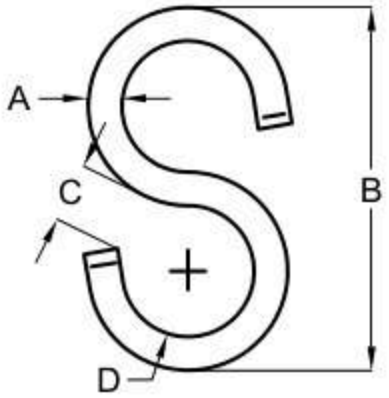

Código	Medida A (in)	Dimensiones (in)			Carga límite de trabajo (lbs)	Peso por pieza (lbs)
		B	C	D		
SSH18	1/8	1.38	.20	.42	50	.01
SSH532	5/32	1.59	.20	.51	80	.02
SSH316	3/16	1.90	.29	.63	120	.04
SSH14	1/4	2.25	.32	.70	200	0.06
SSH516	5/16	2.58	.46	.75	350	0.12

MOSQUETÓN
GALVANIZADO



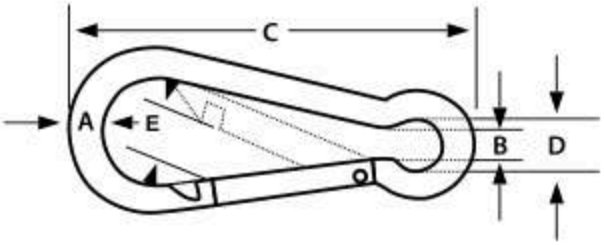

Código	Medida A (in)	Carga límite de trabajo (lbs)	Dimensiones (in)				Peso por pieza (lbs)
			B	C	D	E	
EG316SH	3/16	120	0.32	2.00	0.25	1/4	0.04
EG14SH	1/4	180	0.36	2.38	0.27	5/16	0.06
EG516SH	5/16	280	0.48	3.13	0.38	3/8	0.15
EG38SH	3/8	400	0.63	3.88	0.54	9/16	0.27
EG12SH	1/2	1,200					0.55

GARRA HORIZONTAL
DE CARGA



Código	Modelo	Peso por pieza (kg)	Carga límite de trabajo (T)	Abertura (mm)
SEPCH005	PDB0.5	-	0.5	0-35
-	PDB0.8	2.5	0.8	-
SEPCH010	PDB1	3.5	1.0	0-60
-	PDB1.6	4	1.6	0-60
SEPCH020	PDB2	5	2.0	0-60
SEPCH030	PDB3	6	3	0-60
SEPCH050	PDB5	7.5	5.0	0-60
-	PDB8	10.5	8.0	0-80
-	PDB10	33	10.0	0-60
-	PDB16	50	16.0	50-150
-	PDB30	108	30.0	100-270

GARRA VERTICAL



Código	Modelo	Peso por pieza (kg)	Carga límite de trabajo (T)	Abertura (mm)
SEPCUA1.5	CD1.5	4.5	1.5	0-20
SEPCUA2	CD2	8	2	0-25
SEPCUA3	CD3	13	3	0-25
SEPCUA5	CD5	18	5	0-30
SEPCUA9	CD9	33.5	9	0-50
SEPCUA12	CD12	39.5	12	0-70

ELEVADOR MAGNÉTICO
PERMANENTE



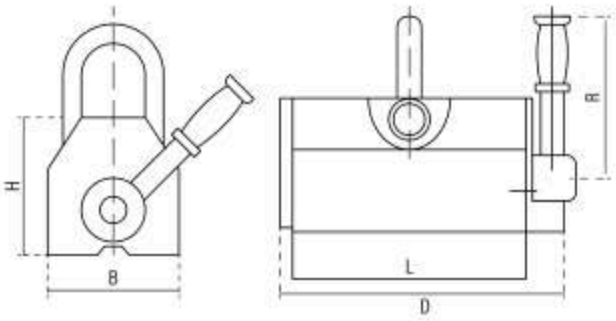

Código	Tamaño	Cantidad	Fuerza máx. extracción (kg)	Dimensiones externas			Temperatura Uso (°C)
				Largo (mm)	Ancho (mm)	Alto (mm)	
MAGN200	200 kg	1	500-600	155	64	70	<80
MAGN400	400 kg	1	960-1200	160	92	95	<80
MAGN600	600 kg	1	1500-1800	215	112	115	<80
MAGN1000	1000 kg	1	1000-3000	265	135	135	<80
MAGN2000	2000 kg	1	2000-6000	360	155	160	<80
MAGN3000	3000 kg	1	3000-9000	450	155	160	<80
MAGN5000	5000 kg	1	5000-15000	540	200	220	<80

TROLES
DE CARGA



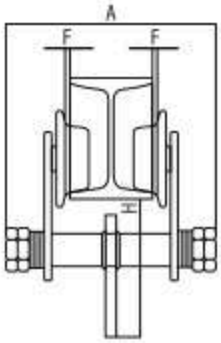

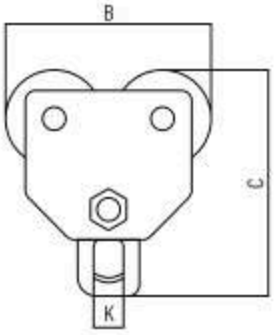

Código	Capacidad (T)	Carga de prueba (T)	Radio mín. de la curva	Dimensiones (mm)					Acero vigal (mm)	Peso neto (kg)
				A	B	C	H	F		
TRO05	0.5	0.735	0.9	180	180	200	120	=3	68-94	11.8
TRO1	1	1.471	1	195	200	235	140	=3	68-100	14.7
TRO2	2	2.942	1.1	215	230	260	165	=3	94-124	17.5
TRO3	3	4.413	1.3	230	280	310	185	=3	116-140	34.5
TRO5	5	6.129	1.4	280	300	340	195	=3	142-180	53
TRO10	10	12.258	1.7	402	389	490	275	=3	142-180	88

TIRFOR
DE CABLE



Código	Capacidad (kg)	Fuerza de trabajo (N)	Avance de palanqueo (mm)	Diámetro de cable (mm)	Factor de seguridad de carga del cable	Dimensiones (cm)					Capacidad de carga máxima (kg)	Peso neto (kg)
						A	B	C	L1	L2		
M-01840	800	341	> 52	8.3	5	426	238	64	-	800	1,200	6.4
M-01850	1,600	400	> 55	11	5	545	284	97	692	1,200	2,400	12
M-01860	3,200	438	> 28	16	5	660	325	116	692	1,200	4,000	23

RAMPA
DE CARGA



Código	Capacidad (T)	Altura de trabajo (m)	Inclinación de trabajo	Dimensiones (m)	Fuente de Poder
	6	0.9 – 1.8	‹ 13°	11 × 2.08 × 0.9	
	8	0.9 – 1.8	‹ 13°	11 × 2.08 × 0.9	Manual o
	10	0.9 – 1.8	‹ 13°	11 × 2.08 × 0.9	eléctrica
	12	0.9 – 1.8	‹ 13°	11 × 2.08 × 0.9	(CA/CD)
	15	0.9 – 1.8	‹ 13°	11 × 2.08 × 0.9	

SUPER-ESCO®

BALANCINES

CATÁLOGO GENERAL – EQUIPOS DE IZAJE

BALANCÍN DE CARGA RETRÁCTIL
0.5-1.5 kg / ATBA-1



Los **balancines de carga retráctil** son la solución más funcional para evitar la fatiga del operario que trabaja generalmente de pie y opera una herramienta u equipo el cual se mantiene suspendido y alejado del área de trabajo aumentando y eficientando la producción.

Ventajas y Beneficios

- Carga regulable
- Retráctil
- Cable de carga de acero trenzado
- Disminuye fatiga del operario
- Fácil instalación
- Aumentan la productividad
- Regulación de altura manual

Especificaciones Técnicas

- Capacidad de carga: 0.5 - 1.5 kg
- Longitud de cable: 1.5 mts
- Diámetro de cable: 2 mm recubierto de poliuretano
- Material de fabricación: acero galvanizado
- Tipo de mecanismo: retráctil por muelle
- Peso: 0.5 kg

BALANCÍN DE CARGA RETRÁCTIL
1.5-3 kg / ATBA-9



El **balancín de carga retráctil ATBA-9** está diseñado con una construcción robusta para un uso constate están diseñados pensando en los beneficios que los usuarios pueden obtener en su producción, reduciendo la fatiga de los operarios que usan continuamente una herramienta y/o equipo ya que la carga directa de este se transfiere al balancín además de mantener libre el área de trabajo , es ideal para instalar en líneas de producción en donde las operaciones.

Ventajas y Beneficios

- Construcción robusta
- Uso Industrial
- Ergonómico
- Optimiza operaciones
- Disminuye accidentes
- Disminuye fatiga del operario
- Ayuda a eficientar su producción
- Ajuste de carga

Especificaciones Técnicas

- Capacidad de carga: 1.5 - 3 Kg
- Longitud de cable: 1.5 mts
- Diámetro de cable: 3.2
- Material de fabricación: acero galvanizado
- Tipo de mecanismo: retráctil
- Peso: 1.7 Kg

BALANCÍN DE CARGA RETRÁCTIL
3-5 kg / ATBA-4



El **balancín de carga retráctil ATBA-4** está diseñado con una construcción robusta para un uso constate están diseñados pensando en los beneficios que los usuarios pueden obtener en su producción, reduciendo la fatiga de los operarios que usan continuamente una herramienta y/o equipo ya que la carga directa de este se transfiere al balancín además de mantener libre el área de trabajo , es ideal para instalar en líneas de producción en donde las operaciones de desplazamiento de herramienta o equipo son constantes.

Ventajas y Beneficios

- Construcción Robusta
- Uso Industrial
- Ergonómico
- Optimiza operaciones
- Disminuye accidentes
- Disminuye fatiga del operario
- Ayuda a eficientar su producción
- Ajuste de carga



Especificaciones Técnicas

- Capacidad de carga: 3 - 5 Kg
- Longitud de cable: 1.5 mts de acero trenzado con cubierta de poliuretano
- Diámetro de cable: 3.2 mm
- Material de fabricación: acero galvanizado
- Tipo de mecanismo: retráctil
- Peso: 1.8 Kg

BALANCÍN DE CARGA RETRÁCTIL
5-9 kg / ATBA-6



Los **balancines de carga SuperEsco** están diseñados pensando en los beneficios que los usuarios pueden obtener en su producción reduciendo la fatiga de los operarios que usan continuamente una herramienta y/o equipo ya que la carga directa de este se transfiere al balancín además de mantener libre el área de trabajo.

Ventajas y Beneficios

- Minimiza tiempo de operaciones
- Optimiza operaciones
- Disminuye accidentes
- Disminuye fatiga del operario
- Ayuda a eficientar su producción
- Ajuste de carga
- Seguro de carga
- Ganchos industriales de seguridad

Especificaciones Técnicas

- Capacidad de carga: 5- 9kg
- Longitud de cable: 1.5 mts de acero trenzado con cubierta de poliuretano
- Material de fabricación: fundición de acero galvanizada
- Diámetro de cable: 4 mm
- Tipo de mecanismo: retráctil por muelle
- Peso: 3.6 kg



BALANCÍN DE CARGA RETRÁCTIL
9-15 kg / ATBA-7



Los **balancines de carga SuperEsco** están diseñados pensando en los beneficios que los usuarios pueden obtener en su producción reduciendo la fatiga de los operarios que usan continuamente una herramienta y/o equipo ya que la carga directa de este se transfiere al balancín además de mantener libre el área de trabajo.

Ventajas y Beneficios

- Minimiza tiempo de operaciones
- Optimiza operaciones
- Disminuye accidentes
- Disminuye fatiga del operario
- Ayuda a eficientar su producción
- Ajuste de carga
- Seguro de carga
- Ganchos industriales de seguridad.

Especificaciones Técnicas

- Capacidad de carga: 9 -15 kg
- Longitud de cable: 1.5 mts de acero trenzado con cubierta de poliuretano
- Material de fabricación: fundición de acero galvanizado
- Diámetro de cable: 4 mm
- Peso: 3.4 kg
- Tipo de mecanismo: retráctil por muelle

BALANCÍN DE CARGA RETRÁCTIL
15-22 kg / ATBA-8



Los **balancines de carga SuperEsco** están diseñados pensando en los beneficios que los usuarios pueden obtener en su producción reduciendo la fatiga de los operarios que usan continuamente una herramienta y/o equipo ya que la carga directa de este se transfiere al balancín además de mantener libre el área de trabajo.

Ventajas y Beneficios

- Minimiza tiempo de operaciones
- Optimiza operaciones
- Disminuye accidentes
- Disminuye fatiga del operario
- Ayuda a eficientar su producción
- Ajuste de carga
- Seguro de carga
- Ganchos industriales de seguridad

Especificaciones Técnicas

- Capacidad de carga: 15 -22 kg
- Longitud de cable: 1.5 mts de acero trenzado con cubierta de poliuretano
- Material de fabricación: fundición de acero galvanizado
- Diámetro de cable: 4.8 mm
- Tipo de mecanismo: retráctil por muelle
- Peso: 7.7 kg

BALANCÍN DE CARGA RETRÁCTIL
22-30 kg / ATBA-22-30



El **balancín de carga retráctil ATBA-22-30** está diseñado con una construcción robusta para un uso constate están diseñados pensando en los beneficios que los usuarios pueden obtener en su producción, reduciendo la fatiga de los operarios que usan continuamente una herramienta y/o equipo ya que la carga directa de este se transfiere al balancín además de mantener libre el área de trabajo , es ideal para instalar en líneas de producción en donde las operaciones de desplazamiento de herramienta o equipo son constantes.

Ventajas y Beneficios

- Uso Industrial
- Optimiza operaciones
- Disminuye accidentes
- Disminuye fatiga del operario
- Ayuda a eficientar su producción
- Ajuste de carga
- Ganchos industriales de seguridad

Especificaciones Técnicas

- Capacidad de carga: 22 - 30 Kg
- Longitud de cable: 1.5 mts de acero trenzado
- Diámetro de cable: 4.8 mm
- Material de fabricación: acero galvanizado
- Tipo de mecanismo: retráctil
- Peso: 8.5 Kg



SUPER-ESCO®

SUJECIÓN

CATÁLOGO GENERAL – EQUIPOS DE IZAJE

GANCHO DE ALAMBRE
CROMADO



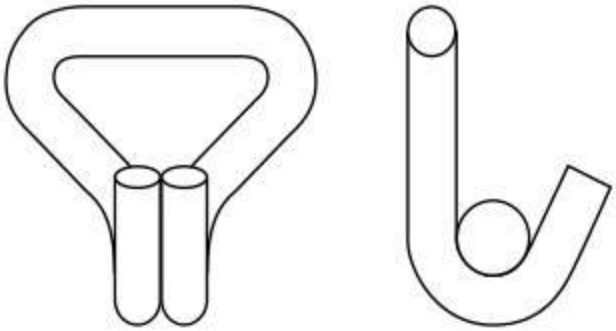

Código	Medida (in)	Peso por pieza (lbs)	Carga límite de trabajo (lbs)
YC1TJH3	1	0.11	3,000
YC2TJH10	2	0.20	10,000
YC3TJH22	3	2.00	22,000

GANCHO DE PRESIÓN
PLANO



Código	Medida (in)	Peso por pieza (lbs)	Carga límite de trabajo (lbs)
-	2	0.75	11,000

LIGADOR DE MATRACA



Código	Medida	Peso por pieza (lbs)	Carga límite de trabajo (lbs)
RL516	5/16-3/8	11.25	6,600
RL38	3/8-1/2	13.25	9,200
RL12	1/2-5/8	19.20	13,000

LIGADOR DE JALÓN

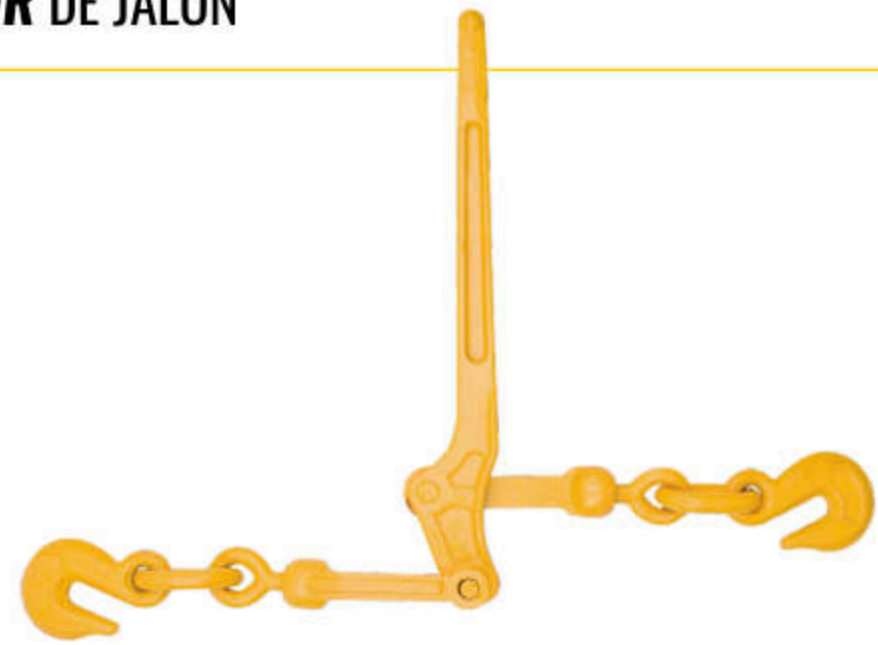

Código	Medida	Peso por pieza (lbs)	Carga límite de trabajo (lbs)
LL14	1/4	3.50	2,600
LL516	5/16-3/8	11.00	5,400
LL38	3/8	13.70	9,200

ENSAMBLE
DE 1"



Código	Extremo A (contra)	Extremo B (larga)	Carga límite de trabajo
n/a	Matraca 800	Gancho de alambre y argolla	380 kg



Código	Extremo A (contra)	Extremo B (larga)	Carga límite de trabajo
n/a	Matraca 800	Gancho tipo S con vinil	330 kg



Código	Extremo A (contra)	Extremo B (larga)	Carga límite de trabajo
n/a	Matraca 800	Gancho tipo S con seguro	500 kg

ENSAMBLE
DE 2"



Código	Extremo A (contra)	Extremo B (larga)	Carga límite de trabajo (kg)
n/a	Matraca 804	Ojo	500



Código	Extremo A (contra)	Extremo B (larga)	Carga límite de trabajo (kg)	Longitud (ft)
223023	Matraca 804	Gancho con alambre	1,513	30



Código	Extremo A (contra)	Extremo B (larga)	Carga límite de trabajo (kg)	Longitud (ft)
223020	Matraca 804	Gancho plano 1015	1,513	30

ENSAMBLE
DE 2"



Código	Extremo A (contra)	Extremo B (larga)	Carga límite de trabajo (kg)
n/a	Matraca 804	Ojo	1,665



Código	Extremo A (contra)	Extremo B (larga)	Carga límite de trabajo (kg)
n/a	Matraca 804	Gancho con seguro	1,513

ENSAMBLE
DE 3"



Código	Extremo A (contra)	Extremo B (larga)	Carga límite de trabajo (kg)	Longitud (ft)
593021	Matraca 806	Gancho de alambre 1016	2,450	30



Código	Extremo A (contra)	Extremo B (larga)	Carga límite de trabajo (kg)	Longitud (ft)
323021	Matraca 806	Gancho plano 1021	2,450	30

ENSAMBLE
DE 3"



Código	Extremo A (contra)	Extremo B (larga)	Carga límite de trabajo (kg)
n/a	Matraca 806	Ojo	2,405



Código	Extremo A (contra)	Extremo B (larga)	Carga límite de trabajo (kg)
n/a	Matraca 806	Ancla de cadena	2,450

ENSAMBLE
DE 4"



Código	Extremo A (contra)	Extremo B (larga)	Carga límite de trabajo (kg)	Longitud (ft)
423010	Matraca 808	Gancho de alambre 1016	2,450	30



Código	Extremo A (contra)	Extremo B (larga)	Carga límite de trabajo (kg)	Longitud (ft)
423021	Matraca 808	Gancho plano 1021	2,450	30

ENSAMBLE
DE 4"



Código	Extremo A (contra)	Extremo B (larga)	Carga límite de trabajo (kg)
n/a	Matraca 808	Ojo	2,405



Código	Extremo A (contra)	Extremo B (larga)	Carga límite de trabajo (kg)
n/a	Matraca 808	Ancla de cadena	2,450



POLIPASTOS

CATÁLOGO GENERAL – EQUIPOS DE IZAJE

POLIPASTO
DE PALANCA / HSH-VT



Código	Capacidad de elevación nominal (kg)	Altura de izaje (m)	Carga de prueba (kN)	Tamaño de paquete (cm)	Diámetro de cadena (cm)	Tensión de cadena (N)	Dimensiones (mm)			
							A	B	H	F
SELC008-05	750	1.5	11.2	140	6	1	153	86	130	38
SELC015-05	1,500	1.5	22.5	230	8	1	166	100	150	48
SELC030-05	3,000	1.5	45	285	10	1	195	112	202	50
SELC060-05	6,000	1.5	75	385	10	2	195	112	242	65
SELC090-05	9,000	1.5	112.5	390	10	4	195	112	312	81
SELC008-10	750	3	11.2	140	6	1	153	86	130	38
SELC015-10	1,500	3	22.5	230	8	1	166	100	150	48
SELC030-10	3,000	3	45	285	10	1	195	112	202	50
SELC060-10	6,000	3	75	385	10	2	195	112	242	65

POLIPASTO
DE CADENA / VS



Código	Capacidad de elevación (T)	Altura de izaje (m)	Carga de prueba (T)	Distancia entre ganchos (cm)	Fuerza manual con carga (cm)	Filas de cadena de elevación (m)	Diámetro de cadena de elevación (mm)
SECB015-20	1.5	6	1.87	368	343	1	8
SECB020-15	2	4.5	3	486	343	1	6
SECB020-20	2	6	3	486	343	1	6
SECB005-10	0.5	3	0.625	270	225	1	6
SECB010-10	1	3	1.25	270	309	1	6
SECB015-10	1.5	3	1.875	368	343	1	8
SECB030-10	3	3	3.75	486	343	2	8
SECB050-10	5	3	6.25	616	383	2	10
SECBO100-10	10	3	12.5	700	392	4	10
SECB0200-10	20	4.5	25	1,000	392	8	20
SECB010-33	1	10	1.25	270	309	1	6
SECB10-20	1	6	1.25	270	309	1	6
SECB015-33	1.5	10	1.875	368	343	1	8
SECB0100-33	10	10	12.5	700	392	4	10
SECB020-33	2	10	3	486	343	1	6
SECB020-10	2	3	3	486	343	1	6
SECB0200-33	20	10	25	1,000	392	8	20
SECB030-33	3	10	3.75	486	343	2	8
SECB050-33	5	10	6.25	616	383	2	10
SECB050-20	5	6	6.25	616	383	2	10
SECB060-05	6	1.5	7	616	383	2	8
SECB0200-10	20	3	25	1,000	392	8	20
SECB005-15	0.5	4.5	0.625	270	225	1	6
SECB005-20	0.5	6	0.625	270	225	1	6
SECB010-15	1	4.5	1.25	270	309	1	6
SECB015-15	1.5	4.5	1.87	368	343	1	8

SUPER-ESCO®

CABLE

CATÁLOGO GENERAL – EQUIPOS DE IZAJE

CABLE 6X19 ACERO NEGRO
ALMA DE FIBRA

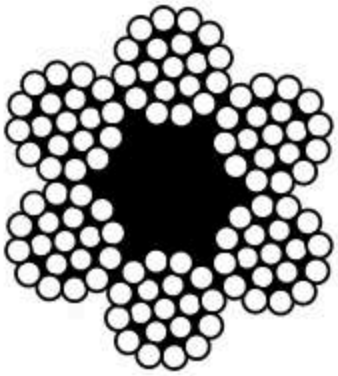

Código	Diámetro (in)	Peso por pie (lbs)	Resistencia a ruptura (tons)
CNAF6X191/4	1/4	0.11	2.74
CNAF6X195/16	5/16	0.16	4.26
CNAF6X193/8	3/8	0.24	6.10
CNAF6X197/16	7/16	0.32	8.27
CNAF6X191/2	1/2	0.42	10.70
CNAF6X199/16	9/16	0.53	13.50
CNAF6X195/8	5/8	0.66	16.70
CNAF6X193/4	3/4	0.95	23.80
CNAF6X197/8	7/8	1.29	32.20
CNAF6X191	1	1.68	41.80

CABLE 6X19 ACERO NEGRO
ALMA DE ACERO

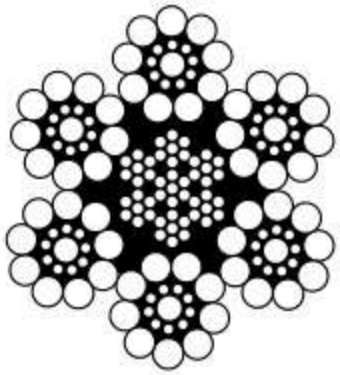

Código	Diámetro (in)	Peso por pie (lbs)	Resistencia a ruptura (tons)
CNAA6X191/4	1/4	0.12	2.94
CNAA6X195/16	5/16	0.18	4.58
CNAA6X193/8	3/8	0.26	6.56
CNAA6X197/16	7/16	0.35	8.89
CNAA6X191/2	1/2	0.46	11.50
CNAA6X199/16	9/16	0.59	14.50
CNAA6X195/8	5/8	0.72	17.90
CNAA6X193/4	3/4	1.04	25.60
CNAA6X197/8	7/8	1.42	34.60
CNAA6X191	1	1.85	44.90
CNAA6X1911/8	1-1/8	2.34	56.50
CNAA6X1911/4	1-1/4	2.89	69.00

CABLE 6X26 ACERO NEGRO
ALMA DE ACERO

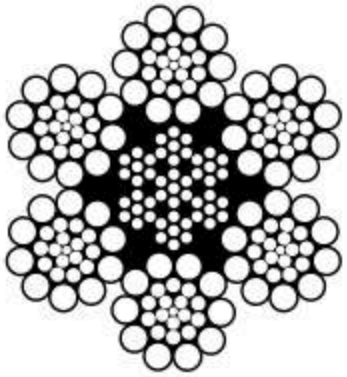

Código	Diámetro (in)	Peso por pie (lbs)	Resistencia a ruptura (tons)
CNAA6X261/4	1/4	0.12	3.40
CNAA6X265/16	5/16	0.18	5.27
CNAA6X263/8	3/8	0.26	7.55
CNAA6X267/16	7/16	0.35	10.20
CNAA6X261/2	1/2	0.46	13.30
CNAA6X269/16	9/16	0.59	16.80
CNAA6X265/8	5/8	0.72	20.60
CNAA6X263/4	3/4	1.04	29.40
CNAA6X267/8	7/8	1.42	39.80
CNAA6X261	1	1.85	51.70
CNAA6X2611/8	1-1/8	2.34	65.00
CNAA6X2611/4	1-1/4	2.89	79.90
CNAA6X2613/8	1-3/8	3.50	96.00
CNAA6X2611/2	1-1/2	4.16	114.00
CNAA6X2615/8	1-5/8	4.88	132.00
CNAA6X2613/4	1-3/4	5.67	153.00
CNAA6X262	2	7.39	198.00
CNAA6X2621/4	2-1/4	9.36	247.00
CNAA6X2623/8	2-3/8	10.40	274.00
CNAA6X2621/2	2-1/2	11.60	302.00
CNAA6X2623/4	2-3/4	14.00	361.00
CNAA6X263	3	16.60	425.00

CABLE 6X36 ACERO NEGRO
ALMA DE ACERO

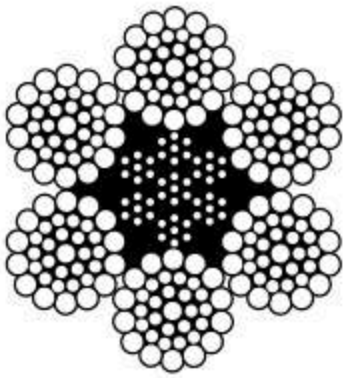

Código	Diámetro (in)	Peso por pie (lbs)	Resistencia a ruptura (tons)
CNAA6X361/4	1/4	0.12	3.40
CNAA6X365/16	5/16	0.18	5.27
CNAA6X363/8	3/8	0.26	7.55
CNAA6X367/16	7/16	0.35	10.20
CNAA6X361/2	1/2	0.46	13.30
CNAA6X369/16	9/16	0.59	16.80
CNAA6X365/8	5/8	0.72	20.60
CNAA6X363/4	3/4	1.04	29.40
CNAA6X367/8	7/8	1.42	39.80
CNAA6X361	1	1.85	51.70
CNAA6X3611/8	1-1/8	2.34	65.00
CNAA6X3611/4	1-1/4	2.89	79.90
CNAA6X3613/8	1-3/8	3.50	96.00
CNAA6X3611/2	1-1/2	4.16	114.00
CNAA6X3615/8	1-5/8	4.88	132.00
CNAA6X3613/4	1-3/4	5.67	153.00
CNAA6X362	2	7.39	198.00
CNAA6X3621/4	2-1/4	9.36	247.00
CNAA6X3621/2	2-1/2	11.60	302.00
CNAA6X3623/4	2-3/4	14.00	361.00
CNAA6X363	3	16.60	425.00

CABLE 6X36 ACERO NEGRO
ALMA DE FIBRA

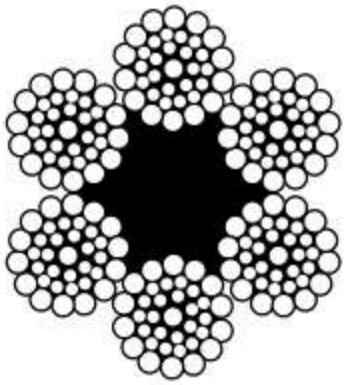

Código	Diámetro (in)	Peso por pie (lbs)	Resistencia a ruptura (tons)
CNAF6X361/4	1/4	0.11	2.74
CNAF6X365/16	5/16	0.16	4.26
CNAF6X363/8	3/8	0.24	6.10
CNAF6X367/16	7/16	0.32	8.27
CNAF6X361/2	1/2	0.42	10.70
CNAF6X369/16	9/16	0.53	13.50
CNAF6X365/8	5/8	0.66	16.70
CNAF6X363/4	3/4	0.95	23.80
CNAF6X367/8	7/8	1.29	32.20
CNAF6X361	1	1.68	41.80

CABLE 6X19 GALVANIZADO
ALMA DE FIBRA

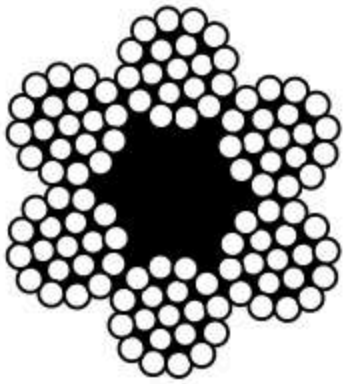

Código	Diámetro (in)	Peso por pie (lbs)	Resistencia a ruptura (tons)
CGAF6X191/4	1/4	0.11	2.47
CGAF6X195/16	5/16	0.16	3.83
CGAF6X193/8	3/8	0.24	5.49
CGAF6X197/16	7/16	0.32	7.44
CGAF6X191/2	1/2	0.42	9.63
CGAF6X199/16	9/16	0.53	12.15
CGAF6X195/8	5/8	0.66	15.00
CGAF6X193/4	3/4	0.95	21.40
CGAF6X197/8	7/8	1.29	29.00
CGAF6X191	1	1.68	37.60

CABLE 6X19 GALVANIZADO
ALMA DE ACERO

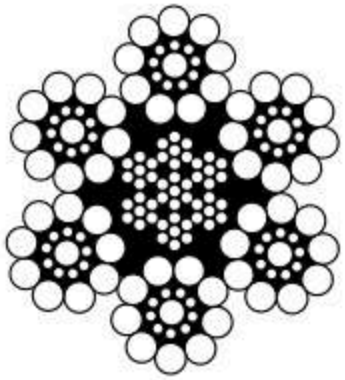

Código	Diámetro (in)	Peso por pie (lbs)	Resistencia a ruptura (tons)
CGAA6X191/4	1/4	0.12	2.65
CGAA6X195/16	5/16	0.18	4.12
CGAA6X193/8	3/8	0.26	5.90
CGAA6X197/16	7/16	0.35	8.00
CGAA6X191/2	1/2	0.46	10.35
CGAA6X199/16	9/16	0.59	13.05
CGAA6X195/8	5/8	0.72	16.10
CGAA6X193/4	3/4	1.04	23.00
CGAA6X197/8	7/8	1.42	31.10
CGAA6X191	1	1.85	40.40
CGAA6X1911/8	1-1/8	2.43	50.90
CGAA6X1911/4	1-1/4	2.89	62.50

CABLE 6X26 GALVANIZADO
ALMA DE ACERO

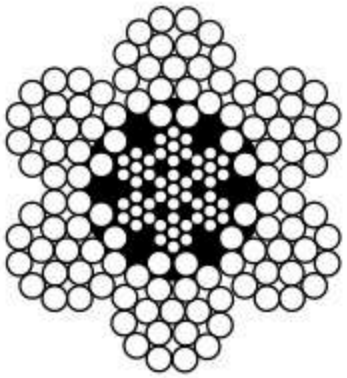

Código	Diámetro (in)	Peso por pie (lbs)	Resistencia a ruptura (tons)
CGAA6X261/4	1/4	0.12	3.40
CGAA6X265/16	5/16	0.18	5.27
CGAA6X263/8	3/8	0.26	7.55
CGAA6X267/16	7/16	0.35	10.20
CGAA6X261/2	1/2	0.46	13.30
CGAA6X269/16	9/16	0.59	16.80
CGAA6X265/8	5/8	0.72	20.60
CGAA6X263/4	3/4	1.04	29.40
CGAA6X267/8	7/8	1.42	39.80
CGAA6X261	1	1.85	51.70
CGAA6X2611/8	1 1/8	2.43	65.00
CGAA6X2611/4	1 1/4	2.89	79.90
CGAA6X2613/8	1 3/8	3.50	96.00
CGAA6X2611/2	1 1/2	4.16	114.00
CGAA6X2615/8	1 5/8	4.88	132.00
CGAA6X2613/4	1 3/4	5.67	153.00
CGAA6X262	2	7.39	198.00

CABLE 6X36 GALVANIZADO
ALMA DE ACERO

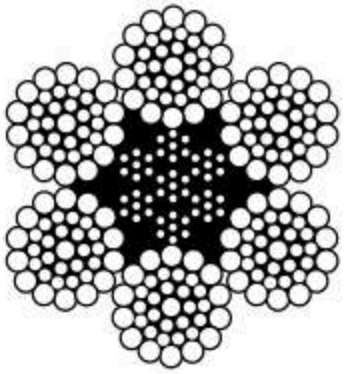

Código	Diámetro (in)	Peso por pie (lbs)	Resistencia a ruptura (tons)
CGAA6X361/4	1/4	0.12	3.40
CGAA6X365/16	5/16	0.18	5.27
CGAA6X363/8	3/8	0.26	7.55
CGAA6X367/16	7/16	0.35	10.20
CGAA6X361/2	1/2	0.46	13.30
CGAA6X369/16	9/16	0.59	16.80
CGAA6X365/8	5/8	0.72	20.60
CGAA6X363/4	3/4	1.04	29.40
CGAA6X367/8	7/8	1.42	39.80
CGAA6X361	1	1.85	51.70
CGAA6X3611/8	1 1/8	2.34	65.00
CGAA6X3611/4	1 1/4	2.89	79.90
CGAA6X3613/8	1 3/8	3.50	96.00
CGAA6X3611/2	1 1/2	4.16	114.00
CGAA6X3615/8	1 5/8	4.88	132.00
CGAA6X3613/4	1 3/4	5.67	153.00
CGAA6X362	2	7.39	198.00
CGAA6X3621/4	2 1/4	9.36	247.00
CGAA6X3621/2	2 1/2	11.60	302.00
CGAA6X3623/4	2 3/4	14.00	361.00
CGAA6X363	3	16.60	425.00
CGAA6X3631/2	3 1/2	22.71	564.00
CGAA6X364	4	29.57	720.00
CGAA6X3641/2	4 1/2	37.34	889.00

CABLE 6X36 GALVANIZADO
ALMA DE FIBRA

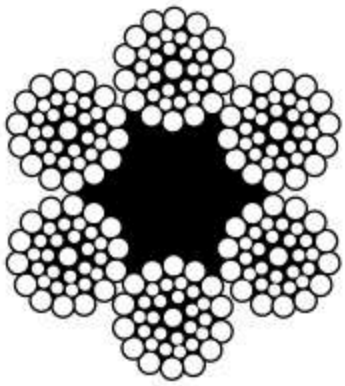

Código	Diámetro (in)	Peso por pie (lbs)	Resistencia a ruptura (tons)
CGAF6X361/4	1/4	0.11	2.47
CGAF6X365/16	5/16	0.16	3.83
CGAF6X363/8	3/8	0.24	5.49
CGAF6X367/16	7/16	0.32	7.44
CGA/F6X361/2	1/2	0.42	9.63
CGAF6X369/16	9/16	0.53	12.15
CGAF6X365/8	5/8	0.66	15.00
CGAF6X363/4	3/4	0.95	21.40
CGAF6X367/8	7/8	1.29	29.00
CGAF6X361	1	1.68	37.60

CABLE 19X7 ACERO NEGRO
ALMA DE ACERO

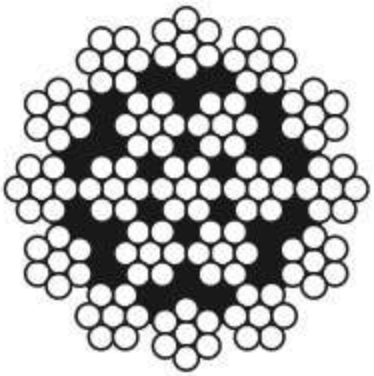

Código	Diámetro (in)	Peso por pie (lbs)	Resistencia a ruptura (tons)
CNAA19X71/4	1/4	0.11	2.77
CNAA19X75/16	5/16	0.18	4.30
CNAA19X73/8	3/8	0.25	6.15
CNAA19X77/16	7/16	0.35	8.33
CNAA19X71/2	1/2	0.45	10.80
CNAA19X79/16	9/16	0.58	13.60
CNAA19X75/8	5/8	0.71	16.80
CNAA19X73/4	3/4	1.02	24.00
CNAA19X77/8	7/8	1.39	32.50
CNAA19X71	1	1.82	42.20
CNAA19X711/8	1-1/8	2.30	53.10
CNAA19X711/4	1-1/4	2.85	65.10

CABLE 19X7 GALVANIZADO
ALMA DE ACERO

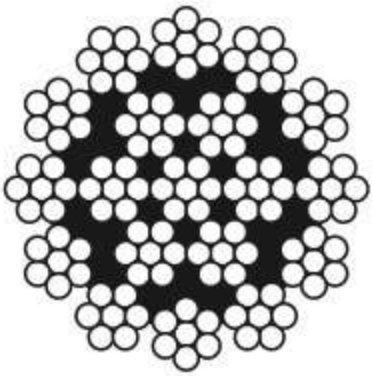

Código	Diámetro (in)	Peso por pie (lbs)	Resistencia a ruptura (tons)
CGAA19X71/4	1/4	0.11	2.77
CGAA19X75/16	5/16	0.18	4.30
CGAA19X73/8	3/8	0.25	6.15
CGAA19X77/16	7/16	0.35	8.33
CGAA19X71/2	1/2	0.45	10.80
CGAA19X79/16	9/16	0.58	13.60
CGAA19X75/8	5/8	0.71	16.80
CGAA19X73/4	3/4	1.02	24.00
CGAA19X77/8	7/8	1.39	32.50
CGAA19X71	1	1.82	42.20
CGAA19X711/8	1-1/8	2.30	53.10
CGAA19X711/4	1-1/4	2.85	65.10

CABLE 8X25 ACERO NEGRO
ALMA DE ACERO

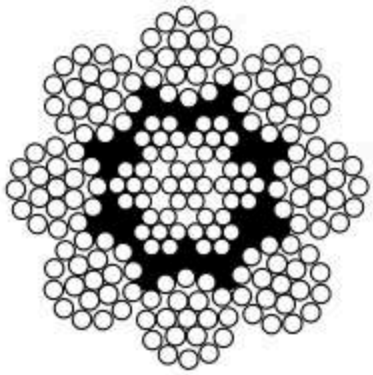

Código	Diámetro (in)	Peso por pie (lbs)	Resistencia a ruptura (tons)
CNAA8X253/8	3/8	0.26	6.63
CNAA8X251/2	1/2	0.47	11.60
CNAA8X259/16	9/16	0.60	14.70
CNAA8X255/8	5/8	0.73	18.10
CNAA8X253/4	3/4	1.06	25.90

CABLE 19X19(S) GALVANIZADO
ALMA DE ACERO

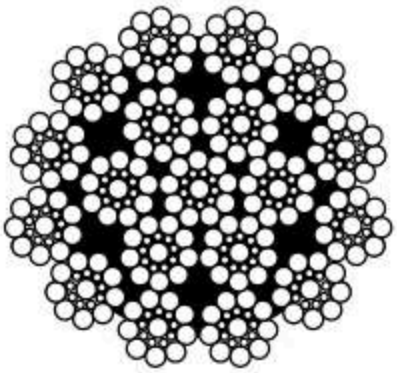

Código	Diámetro (in)	Construcción	Peso por pie (lbs)	Resistencia a ruptura (tons)
CNAA19X191/2	1/2	19x19(S)	0.54	14.60
CNAA19X199/16	9/16	19x19(S)	0.69	18.50
CNAA19X195/8	5/8	19x19(S)	0.85	22.70
CNAA19X193/4	3/4	19x19(S)	1.25	32.40
CNAA19X197/8	7/8	19x19(S)	1.68	43.80
CNAA19X191	1	19x19(S)	2.17	56.90
CNAA19X1911/8	1-1/8	19x19(S)	2.75	71.90
CNAA19X1911/4	1-1/4	19x19(S)	3.45	87.90

CABLE 35X7 GALVANIZADO
ALMA DE ACERO

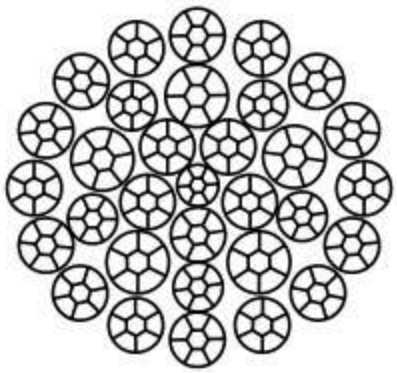

Código	Medida (mm)	Peso por pie (lbs)	Resistencia a ruptura (kN)*
CGAA35X713	13	0.54	162
CGAA35X716	16	0.80	251
CGAA35X718	18	1.01	308
CGAA35X719	19	1.14	344
CGAA35X720	20	1.29	382
CGAA35X722	22	1.56	466
CGAA35X724	24	1.85	555
CGAA35X725.4	25.4	2.10	628
CGAA35X726	26	2.16	660
CGAA35X728	28	2.55	758
CGAA35X732	32	3.31	980
CGAA35X734	34	3.73	1,134
CGAA35X736	36	4.19	1,232

*1 kN(Kilonewton) = 224.8 lbs

CABLE 6X21 ACERO NEGRO
ALMA DE FIBRA

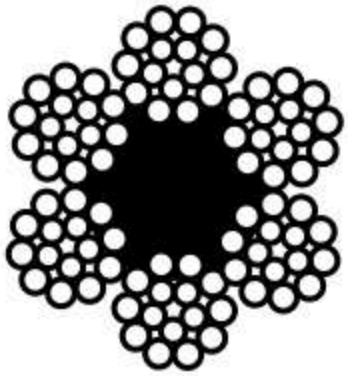

Código	Diámetro (in)	Construcción	Peso por pie (lbs)	Resistencia a ruptura (lbs)
CNAF6X213/4	3/4	6x21	0.95	52,400
CNAF6X217/8	7/8	6x21	1.29	70,800

CABLE 7X7
GALVANIZADO

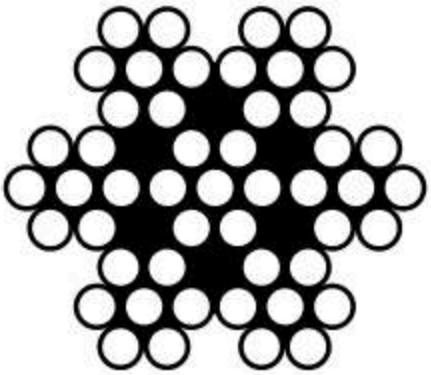

Código	Diámetro (in)	Peso por mil pies (lbs)	Resistencia a ruptura (lbs)
CGAA7X71/16	1/16	7	480
CGAA7X75/64	5/64	11	650
CGAA7X73/32	3/32	16	920
CGAA7X71/8	1/8	28	1,700
CGAA7X75/32	5/32	43	2,600
CGAA7X73/16	3/16	62	3,700
CGAA7X71/4	1/4	106	6,100

CABLE 7X19
GALVANIZADO

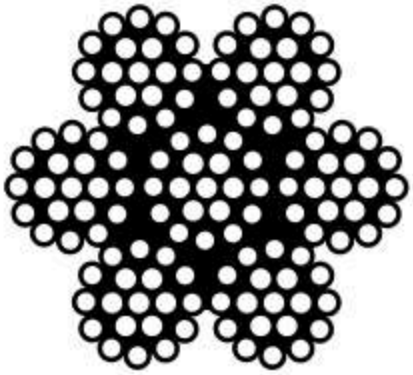

Código	Diámetro (in)	Peso por mil pies (lbs)	Resistencia a ruptura (lbs)
CGAA7X193/32	3/32	17	1,000
CGAA7X191/8	1/8	29	2,000
CGAA7X195/32	5/32	45	2,800
CGAA7X193/16	3/16	65	4,200
CGAA7X197/32	7/32	86	5,600
CGAA7X191/4	1/4	110	7,000
CGAA7X195/16	5/16	173	9,800
CGAA7X193/8	3/8	243	14,400
CGAA7X191/2	1/2	415	18,500

CABLE 7X7 GALVANIZADO
RECUBIERTO

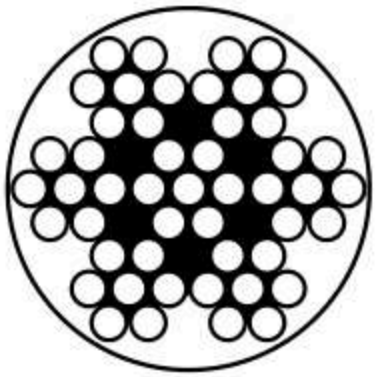

Código	Diámetro (in)	Recubierto	Peso por mil pies (lbs)	Resistencia a ruptura (tons)
CGAA7X71/163/32	1/16	3/32	9	480
CGAA7X71/161/8	1/16	1/8	12	480
CGAA7X73/321/8	3/32	1/8	18	920
CGAA7X73/323/16	3/32	3/16	26	920
CGAA7X71/83/16	1/8	3/16	36	1,700

CABLE 7X19 GALVANIZADO
RECUBIERTO

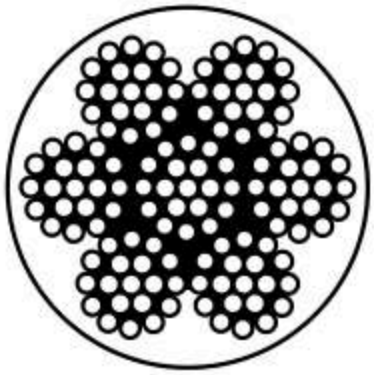

Código	Diámetro (in)	Recubierto	Peso por mil pies (lbs)	Resistencia a ruptura (tons)
CGAA7X193/321/8	3/32	1/8	20	1,000
CGAA7X191/83/16	1/8	3/16	36	2,000
CGAA7X193/161/4	3/16	1/4	78	4,200
CGAA7X193/165/16	3/16	5/16	78	4,200
CGAA7X191/45/16	1/4	5/16	123	7,000
CGAA7X195/163/8	5/16	3/8	197	9,800
CGAA7X193/89/16	3/8	9/16	270	14,400

CABLE 1X7
GALVANIZADO

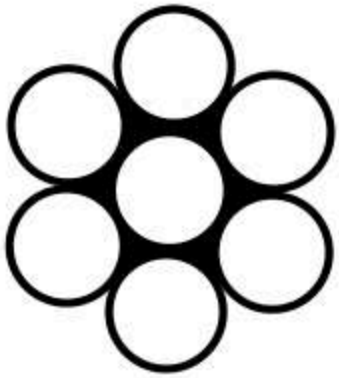

Código	Diámetro (in)	Peso por mil pies (lbs)	Resistencia a ruptura (lbs)
CGAA1X73/16	3/16	73	3,990
CGAA1X71/4	1/4	121	6,650
CGAA1X75/16	5/16	205	11,200
CGAA1X73/8	3/8	273	15,400
CGAA1X77/16	7/16	399	20,800
CGAA1X71/2	1/2	520	26,900





+52 442 213 0121 — superesco.com.mx